TOTAL **DGW 67350 EOS**

Campana decorativa horizontal de 60 cm y 4 niveles de potencia

REFERENCIA

REF: 113040010 EAN: 8434778001891

CARACTERÍSTICAS

Campana de pared
4 velocidades
Nivel sonoro velocidad intensiva: 71,1 dBA
Nivel sonoro a velocidad máxima: 67,8 dBA
Nivel sonoro velocidad mínima: 53,3 dBA
2 lámparas LED
Temporizador
Indicador de saturación del filtro
Piloto de funcionamiento
Válvula antirretorno incluida

LED

Programador de tiempo de aspiración

DIMENSIONES

Altura del producto (mm):
Anchura del producto (mm): 600
Profundidad del producto (mm):
Longitud del producto (mm):
Peso neto (kg):

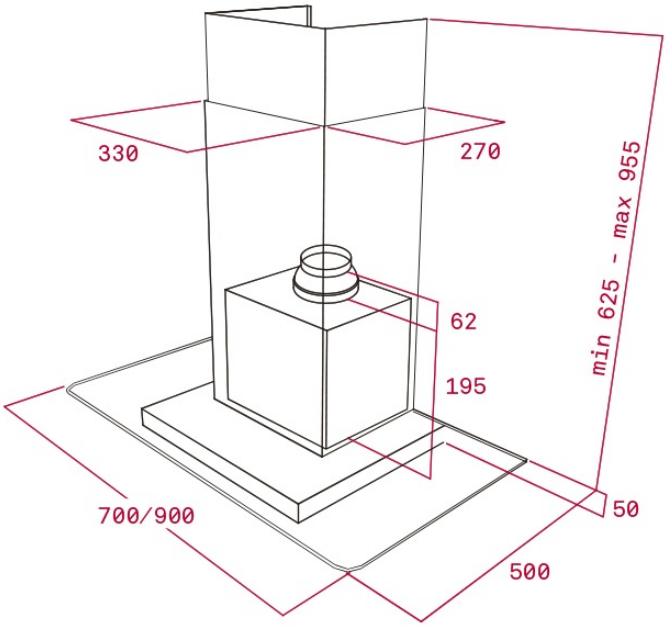

ESPECIFICACIONES TÉCNICAS

Clase de eficiencia energética: A
Ruido (LwA) Velocidad mínima (dB): 53,3
Ruido (LwA) Velocidad máxima (dB): 67,8
Ruido (LwA) Velocidad de refuerzo (dB): 71,1
Ø Salida (mm): 150

COLORES