MAESTRO **DLV 69670 TOS**

Campana decorativa vertical con función FreshAir en 60cm

Fresh AIR

LED

Aspiración perimetral

Programador de tiempo de aspiración

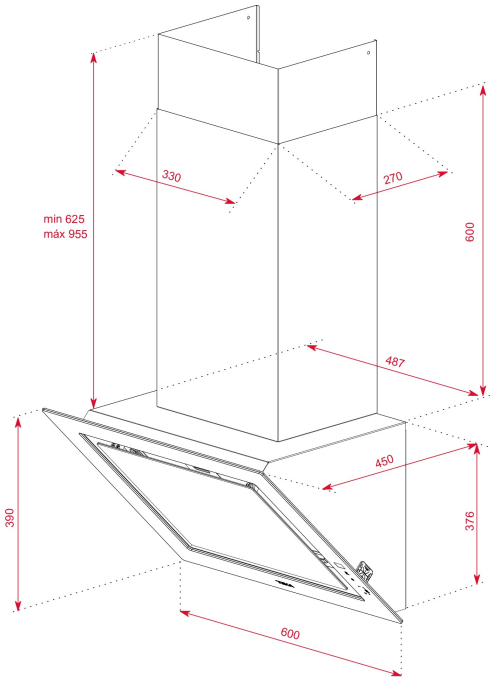

REFERENCIA

REF: 112930037 EAN: 8434778012781

CARACTERÍSTICAS

Campana decorativa vertical
Mandos digitales Touch Control con display
Función FreshAir
3 velocidades + 1 intensiva
Capacidad de extracción de salida libre (m3/h): 880
Velocidad máxima de extracción (m3/h): 600
Velocidad mínima de extracción (m3/h): 200
Nivel sonoro intensivo (dBA): 60
Nivel sonoro máx. (dBA): 57
Nivel sonoro min. (dBA): 41
1 lámpara LED
1 filtro de aluminio
Temporizador
Indicador de saturación de filtros
Válvula antirretorno incluida
Reducción de salida incluida
Kit de recirculación con cubretubos: CFH 15200 L3C
Kit de recirculación regenerativo con cubretubos: RFH 15200 L3C
Kit de recirculación sin cubretubos: CFH 15200 L3C
Kit de recirculación regenerativo sin cubretubos: RFH 15200 L3C
Filtro de carbón: C1RTK
Filtro regenerativo: R1RTK

DIMENSIONES

Altura del producto (mm): 1001-1331
Anchura del producto (mm): 600
Profundidad del producto (mm): 450
Longitud del producto (mm):
Peso neto (kg): 13,1

ESPECIFICACIONES TÉCNICAS

Clase de eficiencia energética: A+++
Ruido (LwA) Velocidad mínima (dB): 39
Ruido (LwA) Velocidad máxima (dB): 65
Ruido (LwA) Velocidad de refuerzo (dB): 72
Ø Salida (mm): 150

COLORES

112930037 Negro