TOTAL **DFI 46708**

Lavavajillas para 14 cubiertos con tercer rociador superior y 9 programas de lavado

Función ECO | Función Extra Dry | Multi Cleaner | Smart Sensor

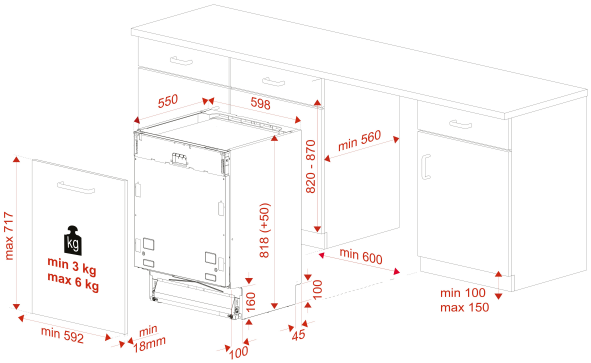

REFERENCIA

REF: 114270025 EAN: 8434778016963

CARACTERÍSTICAS

Lavavajillas de integración
Panel de mandos electrónico con display digital LED blanco
Motor inverter
Capacidad: 14 cubiertos
Tercer rociador superior
Cinco temperaturas de lavado (35º/40º/50º/65º/70º)
Siete programas de lavado: AutoClean, Eco, Auto, Intensivo, 1 hora (58' lavado y secado), Mini30, Prelavado
Funciones: Media Carga, Express, PowerWash, Secado Extra
Programación digital diferida (1-24 horas)
Sistema de seguridad AQUASTOP
Sistema MultiCleaner Sensor (3en1)
Posibilidad de instalación en columna
Cesta inferior FlexiSet4 con soportes abatibles
Pilotos indicativos de funcionamiento, falta de sal, abrillantador, programa seleccionado y tiempo restante

DIMENSIONES

Altura del producto (mm): 818
Anchura del producto (mm): 598
Profundidad del producto (mm): 550
Longitud del producto (mm):
Peso neto (kg): 35,9

ESPECIFICACIONES TÉCNICAS

Clase de eficiencia energética: A++
Consumo energético (kW/día): -
Consumo de agua (litros/año): 2660
Nivel de ruido (dBA): 46
Tasa de potencia (V): 220-240
Frecuencia (Hz): 50

COLORES

114270025 Negro