CNL 6400.2 IX
Campana Extensible de 60 cm y 2+1 velocidades

LED

Programador de tiempo de aspiración

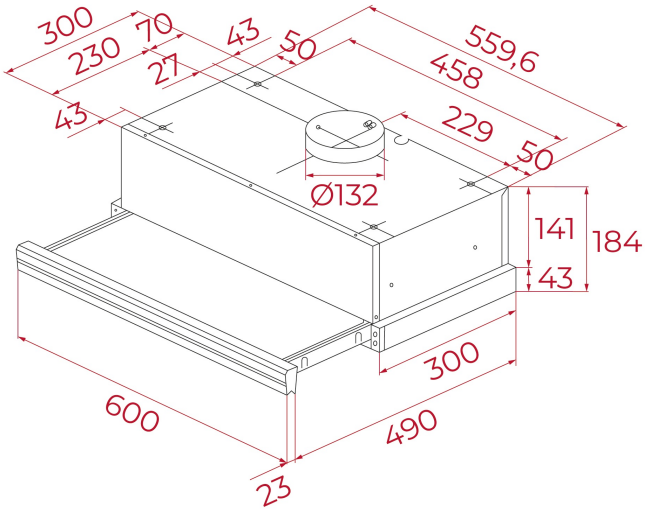

REFERENCIA

REF: 113070006 EAN: 8434778027792

CARACTERÍSTICAS

Campana telescópica
Frente inox antihuella
Frente extraíble y sustituible
Automática
Mandos electrónicos
2 lámparas LED
Dos velocidades + intensiva
Programador del tiempo de aspiración
Filtros metálicos decorativos inox
Un motor
Capacidades de extracción: min. 185 m3/h - int. 370 m3/h
Potencia sonora: min. 57 dB - máx. 64 dB
Válvula antirretorno
Posibilidad de funcionamiento en recirculación (filtro CNL 1C)

DIMENSIONES

Altura del producto (mm): 184
Anchura del producto (mm): 600
Profundidad del producto (mm): 300/490
Longitud del producto (mm):
Peso neto (kg): 7,4

ESPECIFICACIONES TÉCNICAS

Clase de eficiencia energética: -
Ruido (LwA) Velocidad mínima (dB): 57
Ruido (LwA) Velocidad máxima (dB): 64,3
Ruido (LwA) Velocidad de refuerzo (dB): 69
Ø Salida (mm): 120

COLORES

113070006 Acero inoxidable