HLC 84 C Infinity G1

Horno compacto Infinity G1. Edición especial diseñada por Italdesign Giugiaro

HydroClean SurroundTemp Capacidad de 40L

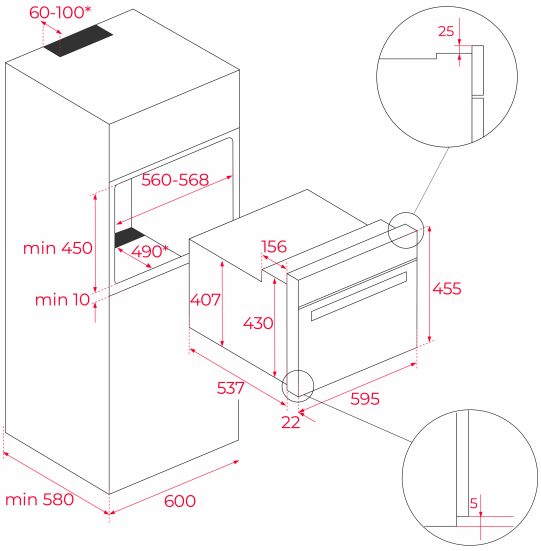

REFERENCIA

REF: 111160026 EAN: 8434778028119

CARACTERÍSTICAS

Edición especial Infinity G1
Diseñado en Italia por Italdesign Giugiaro
Horno multifunción con microondas
Acabado exclusivo en negro mate
11 funciones de cocinado
5 niveles de potencia + potencia de 1000w de microondas
Grill de 2500W
Sistema HydroClean
Control electrónico con botones
5 niveles de cocinado
Desconexión de seguridad automática
Bandeja profunda, bandeja esmaltada y bandeja de cristal
Capacidad (bruto/neto): 41 / 40 litros

DIMENSIONES

Altura del producto (mm): 455
Anchura del producto (mm): 595
Profundidad del producto (mm): 559
Longitud del producto (mm):
Peso neto (kg): 30,0

ESPECIFICACIONES TÉCNICAS

Clase de eficiencia energética: -
Tasa de potencia (V): 220-240
Frecuencia (Hz): 50
Potencia nominal máxima (W): 3400

COLORES

111160026 Negro mate