MAESTRO **MLC 8440**

Urban Colors Edition Microondas con Grill integrable de 45cm con 3 funciones de cocinado

Capacidad de 44L

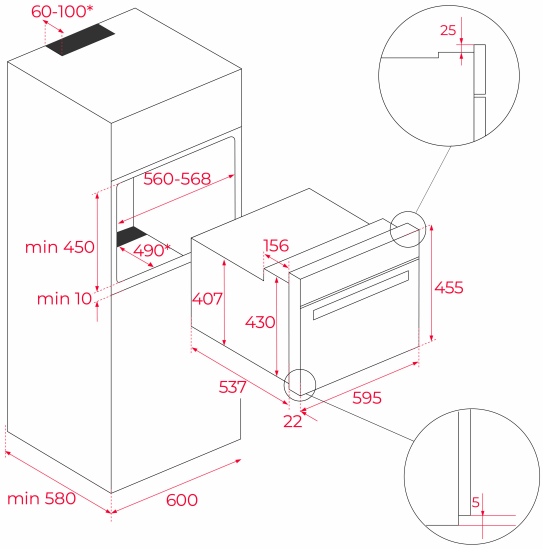

REFERENCIA

REF: 111160024 EAN: 8434778028096

CARACTERÍSTICAS

Microondas Compacto CristalColor
Microondas + grill
3 funciones de cocinado
Touch Control con programación de inicio y paro de cocción
Cinco alturas de cocinado
Puerta dos cristales
Desconexión de seguridad en apertura de puerta
Ventilación tangencial
Parrilla reforzada (con sistema antivuelco)
5 niveles de potencia como microondas,1.000 W salida
Descongelación automática por tiempo y peso

DIMENSIONES

Altura del producto (mm): 455
Anchura del producto (mm): 595
Profundidad del producto (mm): 559
Longitud del producto (mm):
Peso neto (kg): 28,4

ESPECIFICACIONES TÉCNICAS

Potencia máxima de salida (W): 1000
Frecuencia (Hz): 50
Potencia nominal máxima (W): 3200
Grill (W): -

COLORES

111160024 Negro