GBC 32000 KLB

Placa modular Cristal Gas de 30 cm con dos quemadores, mandos frontales ergonómicos de gas butano

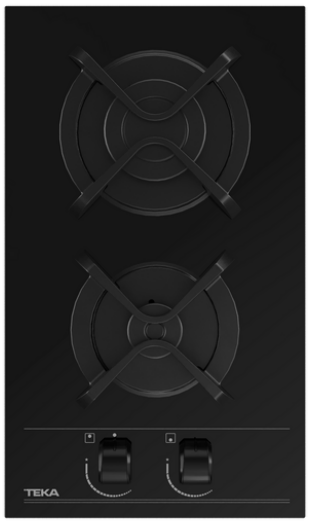



Seguridad por Termopar integrada



Easy installation

REFERENCIA

REF: 112650003 **EAN:** 8434778026399

CARACTERÍSTICAS

Placa de cocción CristalGas
Acabado cristal redondeado
Superficie de vidrio templado
Mandos frontales de diseño ergonómico
2 quemadores de gas:
-1 quemador rápido, 2,8 Kw
-1 quemador auxiliar, 1,00 Kw
Seguridad por termopar integrada en quemador individual
Parrillas de fundición individuales
Sistema fácil instalación Fast-Click
Tipología de Gas: Butano

DIMENSIONES

Altura del producto (mm): 110
Anchura del producto (mm): 300
Profundidad del producto (mm): 510
Longitud del producto (mm):
Peso neto (kg):

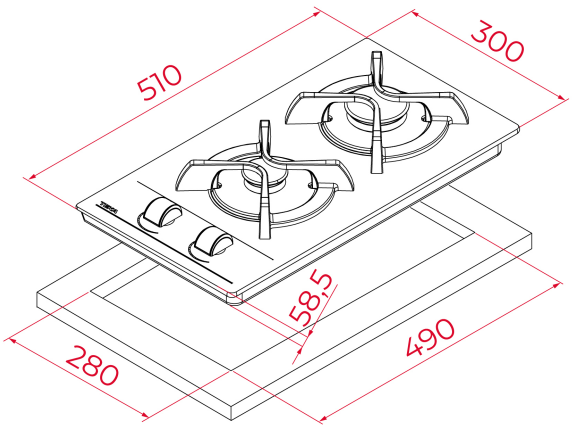

ESPECIFICACIONES TÉCNICAS

Tasa de potencia (V): n.a.
Frecuencia (Hz): n.a.
Potencia nominal máxima (W): -

COLORES

112650003 Cristal negro

EFICIENCIA ENERGÉTICA

Consumo de energía en modo standby (W): -
Tiempo para alcanzar el modo standby (min): -