DHT 96340 IX

Campana de integración al techo con función de aire fresco y aspiración perimetral

Fresh AIR | LED | Aspiración perimetral | Control remoto | Programador de tiempo de aspiración

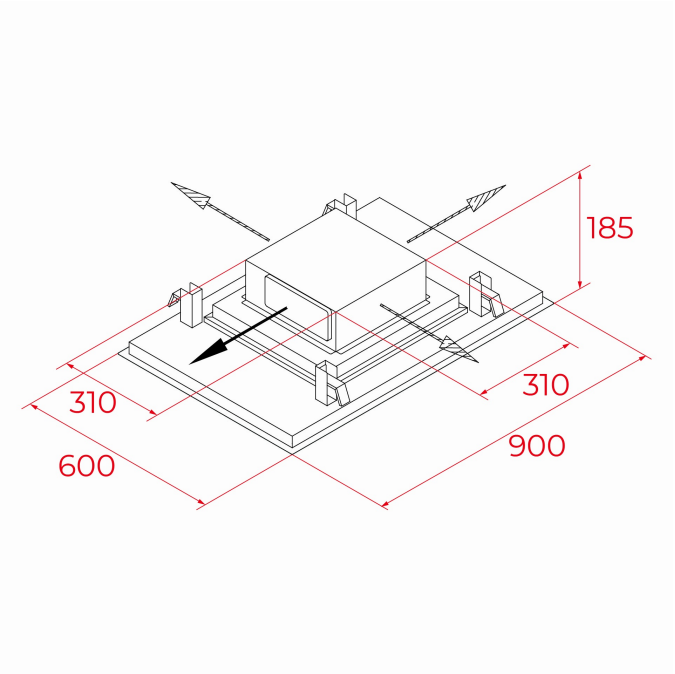

REFERENCIA

REF: 112910003 EAN: 8434778028829

CARACTERÍSTICAS

Campana decorativa de integración al techo
Sistema de aspiración perimetral
Sistema de apertura del panel mediante pistón
Mando de control a distancia
4 lámparas LED
Tres velocidades + intensiva
Función FreshAir
Programador del tiempo de aspiración
Filtros metálicos interiores
Indicador luminoso de saturación de filtros
Motor EcoPower
Capacidades de extracción: min. 208 m3/h - int. 609 m3/h
Potencia sonora: min. 50 dB - máx. 62 dB
Instalación Slimline
Posibilidad de funcionamiento en recirculación (SET CFC60210 O1C IX)

DIMENSIONES

Altura del producto (mm): 206
Anchura del producto (mm): 900
Profundidad del producto (mm): 600
Longitud del producto (mm):
Peso neto (kg): 18

ESPECIFICACIONES TÉCNICAS

Clase de eficiencia energética: B
Ruido (LwA) Velocidad mínima (dB): 50
Ruido (LwA) Velocidad máxima (dB): 62
Ruido (LwA) Velocidad de refuerzo (dB): 68
Ø Salida (mm): 215x85

COLORES

112910003 Acero inoxidable

112910004 Blanco