RBF 78780 FI WH
Frigorífico combi No Frost integrable por sistema de guía deslizante

Función ECO Función Vacaciones

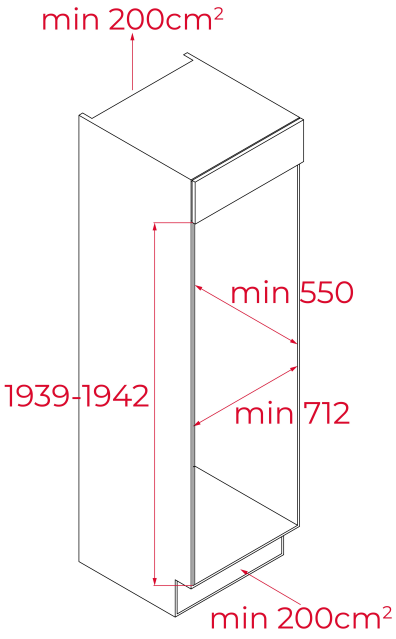

REFERENCIA

REF: 113560021 EAN: 8434778028720

CARACTERÍSTICAS

Frigorífico combi integrable
Sistema de integración por guía deslizante
Frío No Frost
Display electrónico con indicador y control de temperatura del refrigerador y congelador
Funciones: Vacaciones / ECO
Panel trasero retroiluminado LED
Congelación y enfriamiento rápido
Cajón ZeroBox (35 litros)
Cajón FreshBox
Bandejas de cristal de seguridad regulables en altura
Balcones en puerta regulables en altura
Alarma acústica de puerta abierta
Tres cajones en el congelador con perfil metálico
Perfiles en bandejas, balcones y cajones con acabado metálico
Patas delanteras regulables en altura
Puertas reversibles
Volumen total: 341 litros

DIMENSIONES

Altura del producto (mm): 1937
Anchura del producto (mm): 690
Profundidad del producto (mm): 550
Longitud del producto (mm):
Peso neto (kg): 80,5

ESPECIFICACIONES TÉCNICAS

Clase de eficiencia energética (UE 2019/2016): E
Clase climática: SN/N/ST
Consumo energético (kW/día): 0,686
Consumo anual (kWh/año): 250
Capacidad de congelación: 3,8
Nivel de ruido (dBA): 41
Tasa de potencia (V): 220-240V
Frecuencia (Hz): 50Hz

COLORES