HLB 84 P Infinity G1

Horno pirolítico Infinity G1. Edición especial diseñada por Italdesign Giugiaro





HydroClean | SurroundTemp | Capacidad de 70L | Pirólisis

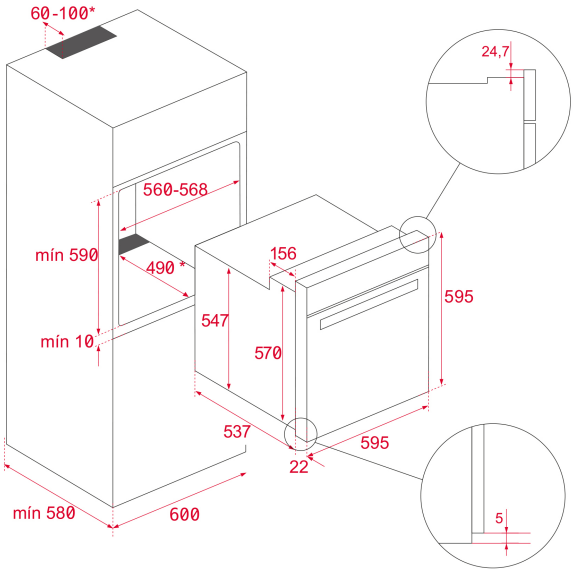

REFERENCIA

REF: 111000080 **EAN:** 8434778030150

CARACTERÍSTICAS

Edición especial Infinity G1
Diseñado en Italia por Italdesign Giugiaro
Acabado exclusivo en negro mate
Sistema de limpieza DUALCLEAN: Autolimpieza Pirolítica (3 niveles) + Teka Hydroclean® PRO automático
Multifunción SurroundTemp - 8 funciones de cocinado
Touch Control con programación de inicio y paro de cocción
Calentamiento rápido
Soportes cromados con sistema de 1 guía extraíble: Plus-Extension, cinco alturas de cocinado
Puerta de cuatro cristales, interior todo cristal
Desconexión de seguridad en apertura de puerta
Bloqueo de seguridad para niños del panel de mandos
Ventilación tangencial dos velocidades
Iluminación superior
Sistema de evacuación de gases por bóveda
Bandeja profunda esmaltada y parrilla (con sistema antivuelco)
Capacidad bruta/neta: 71/70 litros

DIMENSIONES

Altura del producto (mm): 595
Anchura del producto (mm): 595
Profundidad del producto (mm): 537+22
Longitud del producto (mm):
Peso neto (kg): 34

ESPECIFICACIONES TÉCNICAS

Clase de eficiencia energética: A+
Tasa de potencia (V): 220/240
Frecuencia (Hz): 50/60
Potencia nominal máxima (W): 3552

COLORES

111000080 Negro mate