ML 8220 BIS L FBK

Microondas de integración con acabado Cristal Full Black y base cerámica

Capacidad de 22L | Descongelación por tiempo | Descongelación por peso | Menú de acceso directo | Apertura electrónica

REFERENCIA

REF: 112030017 EAN: 8434778030075

CARACTERÍSTICAS

Microondas de integración con grill
Base cerámica de calentamiento uniforme
3 funciones de cocinado
9 menús de acceso directo
Cinco niveles de potencia, 850 W salida
Grill abatible: 1.200 W
Descongelación por tiempo y peso (5 programas)
Panel de mandos de cristal electrónicos con reloj digital
Puerta de doble acristalamiento con apertura a la izquierda
Apertura electrónica de puerta
Desconexión automática al abrir la puerta
Selector de tiempo y funciones electrónicas
Bloqueo de seguridad para niños en el panel de mandos
Iluminación LED
Inicio rápido 30'
Interior en acero inoxidable
Plato tostador y parrilla grill reforzada
Ventilación forzada tangencial
Capacidad: 22 litros

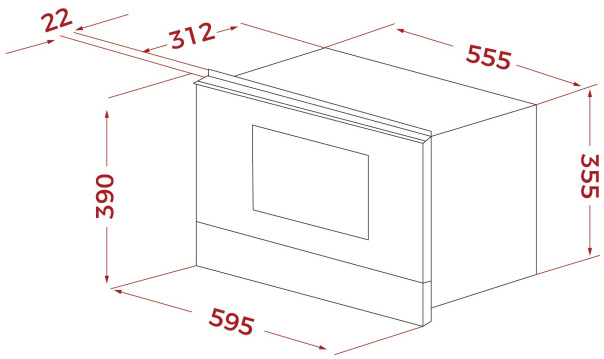

DIMENSIONES

Altura del producto (mm): 390
Anchura del producto (mm): 595
Profundidad del producto (mm): 334
Longitud del producto (mm):
Peso neto (kg): 23,2

ESPECIFICACIONES TÉCNICAS

Potencia máxima de salida (W): 850
Frecuencia (Hz): 50
Potencia nominal máxima (W): 2700
Grill (W): 1200

COLORES

112030017 Full Black