RLF 85950 GBK
Frigorífico americano Side by Side Total No Frost con motor inverter y vinoteca integrada

Easy 90

LED

Motor Inverter

Función Vacaciones

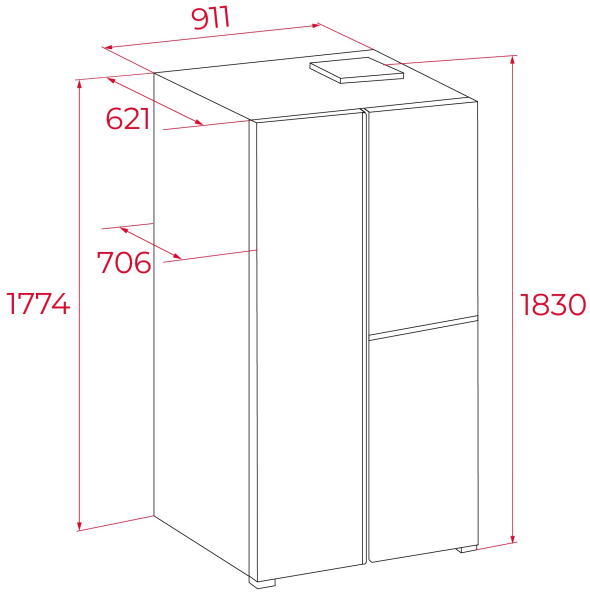

REFERENCIA

REF: 113430074 EAN: 8434778030426

CARACTERÍSTICAS

Frigorífico Side by Side + Vinoteca de Libre Instalación
Motor inverter
LongLife No Frost
Display electrónico con indicador y control de temperatura del refrigerador, congelador y vinoteca
Funcion Vacaciones
Función SmartMode, ajuste automático de temperaturas
3 funciones automáticas: champagne, vino blanco y tinto
Perfiles cromados en cajones, bandejas y balcones
Cajón FreshBox
Columna metal cool
Congelación y enfriamiento rápido
Iluminación interior LED en frigorífico y congelador
Alarma acústica de puerta abierta
Tres bandejas de cristal de seguridad regulables en altura
Seis balcones en puertas (3+3) + Twister Ice Maker
Dos+½ cajones con perfil metálico en el congelador + cuatro bandejas de cristal de seguridad
Cuatro estantes de madera + cajón en vinoteca multiusos
Bloqueo de seguridad para niños
Tirador de puertas integrado
Ruedas traseras de desplazamiento
Patas delanteras regulables en altura
Volumen total: 548 litros
Puerta con apertura EASY90º
Condensador lateral

DIMENSIONES

Altura del producto (mm): 1830
Anchura del producto (mm): 911
Profundidad del producto (mm): 706
Longitud del producto (mm):
Peso neto (kg): 113

ESPECIFICACIONES TÉCNICAS

Clase de eficiencia energética (UE 2019/2016): E
Clase climática: SN/N/ST
Consumo energético (kW/día): 0.505
Consumo anual (kWh/año): 327
Capacidad de congelación: 14
Nivel de ruido (dBA): 38
Tasa de potencia (V): 220-240V
Frecuencia (Hz): 50HZ

COLORES

113430074 Cristal negro