RLF 74917 GBK
Frigorífico americano Side by Side Total No Frost con motor inverter y puerta de cristal

Easy 90

LED

Motor Inverter

Función Vacaciones

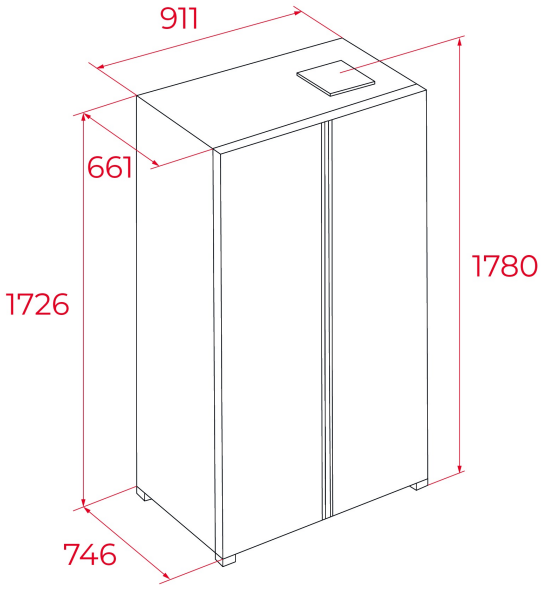

REFERENCIA

REF: 113430081 EAN: 8434778031232

CARACTERÍSTICAS

Frigorífico Side by Side de Libre Instalación
Motor inverter
LongLife No Frost
Display electrónico con indicador y control de temperatura del refrigerador y congelador
Funcion Vacaciones
Perfiles cromados en cajones, bandejas y balcones
Dos cajones FreshBox
Columna metal cool
Twister Ice Maker
Congelación y enfriamiento rápido
Iluminación interior LED en frigorífico y congelador
Alarma acústica de puerta abierta
Cuatro bandejas de cristal de seguridad regulables en altura
Ocho balcones transparentes en puertas (4+4)
Dos cajones con perfil cromado en el congelador + cuatro bandejas de cristal de seguridad
Bloqueo de seguridad para niños
Tirador de puertas integrado
Ruedas traseras de desplazamiento
Patas delanteras regulables en altura
Volumen total: 627 litros
Puertas con apertura EASY90º
Condensador lateral

DIMENSIONES

Altura del producto (mm): 1780
Anchura del producto (mm): 911
Profundidad del producto (mm): 746
Longitud del producto (mm):
Peso neto (kg): 95

ESPECIFICACIONES TÉCNICAS

Clase de eficiencia energética (UE 2019/2016): E
Clase climática: SN/N/ST/T
Consumo energético (kW/día): 0.550
Consumo anual (kWh/año): 334
Capacidad de congelación: 14
Nivel de ruido (dBA): 41
Tasa de potencia (V): 220-240V
Frecuencia (Hz): 50HZ

COLORES

113430081 Cristal negro