HSB 625 P S
Horno pirolítico multifunción A+ de 60 cm

HydroClean Capacidad de 70L Pirólisis

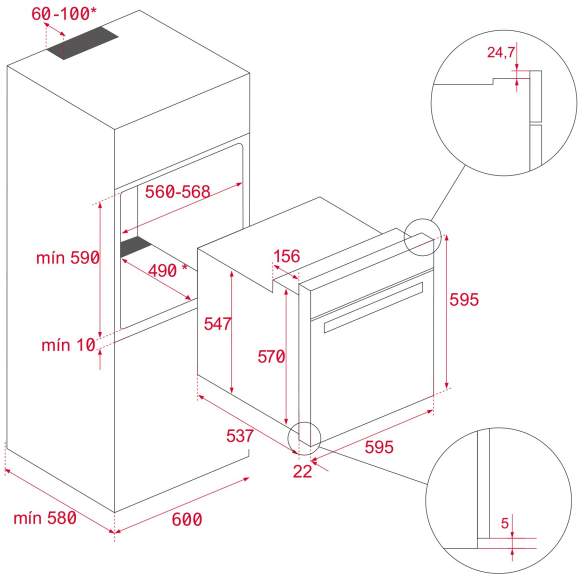

REFERENCIA

REF: 111010055 EAN: 8434778031768

CARACTERÍSTICAS

Sistema de Limpieza DualClean Autolimpieza Pirolítica (3 niveles) + Teka HydroClean® PRO automático
Multifunción - 8 funciones de cocinado
Touch Control con programación de inicio y paro de cocción
Soportes cromados, cinco alturas de cocinado
Calentamiento rápido
Puerta tres cristales
Cierre automático de seguridad durante la pirólisis o antes del cocinado
Ventilación tangencial dos velocidades
Bandeja profunda con esmalte pirolítico y parrilla (con sistema antivuelco)

DIMENSIONES

Altura del producto (mm): 595
Anchura del producto (mm): 595
Profundidad del producto (mm): 537+22
Longitud del producto (mm):
Peso neto (kg): 31

ESPECIFICACIONES TÉCNICAS

Clase de eficiencia energética: A+
Tasa de potencia (V): 220/240
Frecuencia (Hz): 50/60
Potencia nominal máxima (W): 2615

COLORES

111010055 Acero inoxidable