HMWE FS23 GC BK AirFry
Microondas de libre instalación de 23L con función grill y AirFry

Descongelación por tiempo | Descongelación por peso

REFERENCIA

REF: 112240003 EAN: 8434778029284

CARACTERÍSTICAS

Microondas de libre instalación con grill
Panel de mandos electrónico
Programa AirFry con 9 menús
Programa de cocción por convección (110-200ºC)
Programa de cocinado en dos fases (descongelar+cocinar)
Cuatro menús de control de temperatura baja (yogurt)
Diez menús de acceso directo
Funciones de cocinado: mwo, grill, ventilador y combi
Función + 30 segundos y función Eco
Seis niveles de potencia, 900 W (con función desodorizante para eliminar olores)
Potencia del Grill: 1.000 W
Potencia de convección: 1.680 W
Capacidad (bruta): 23 litres
Interior de acero inoxidable
Temporizador de 0 a 95 minutos
Descongelación por peso y tiempo
Plato giratorio integrado 28,8 cm
Bloqueo de seguridad para niños
2 rejillas para gratinar (dos alturas) y bandeja para hornear

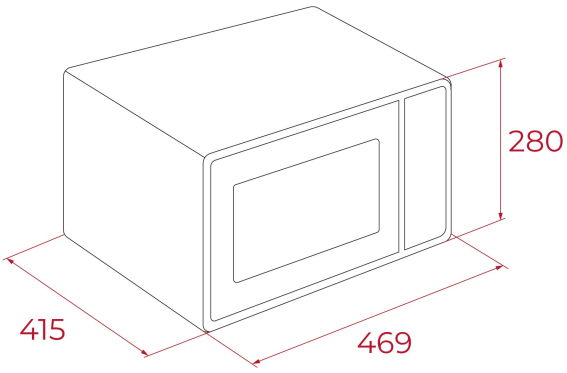

DIMENSIONES

Altura del producto (mm): 280
Anchura del producto (mm): 469
Profundidad del producto (mm): 415
Longitud del producto (mm):
Peso neto (kg): 14,65

ESPECIFICACIONES TÉCNICAS

Potencia máxima de salida (W): 900W
Frecuencia (Hz): 50/60
Potencia nominal máxima (W): 1680
Grill (W): 1000

COLORES

112240003 Negro