HCB 6648 SS

Horno multifunción con sistema EasySteam para cocinar al vapor

HydroClean SurroundTemp Capacidad de 70L

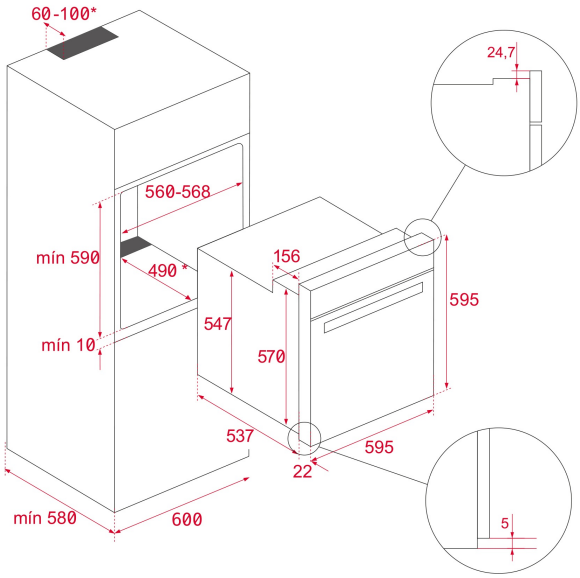

REFERENCIA

REF: 111010042 EAN: 8434778031010

CARACTERÍSTICAS

Horno multifunción SurroundTemp
Función especial EasySteam - 3 opciones de temperatura
9 funciones de cocinado
Sistema de limpieza Teka HydroClean® PRO
Touch control
Mandos escamoteables
Temporizador electrónico
Soportes cromados con sistema de 1 guía extraíble Plus-Extension, cinco alturas de cocinado
Puerta extraíble con doble acristalamiento
Función calentamiento rápido
Capacidad (bruta/neta): 71 / 70 litros

DIMENSIONES

Altura del producto (mm): 595
Anchura del producto (mm): 595
Profundidad del producto (mm): 537+22
Longitud del producto (mm):
Peso neto (kg): 28

ESPECIFICACIONES TÉCNICAS

Clase de eficiencia energética: A+
Tasa de potencia (V): 220/240
Frecuencia (Hz): 50/60
Potencia nominal máxima (W): 3215

COLORES

111010042 Acero inoxidable