# HLB 8418 P BK

Horno pirolítico multifunción con sistema EasySteam para cocinar al vapor

HydroClean SurroundTemp SoftClose Capacidad de 70L Pirólisis

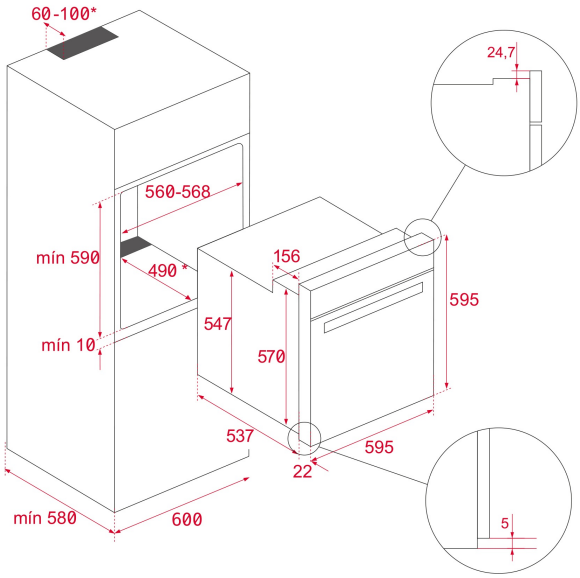


## REFERENCIA

REF: 111000083 EAN: 8434778031003

## CARACTERÍSTICAS

Horno Multifunción SurroundTemp
Función especial EasySteam - 3 opciones de temperatura
8 funciones de cocinado
Sistema de limpieza DualClean (Pirólisis+Hydroclean PRO)
Touch control
Temporizador electrónico
Soportes cromados con sistema de 1 guía extraíble Plus-Extension, cinco alturas de cocinado
Puerta extraíble de cuádruple acristalamiento
Sistema SoftClose
Desconexión de seguridad automática
Precalentamiento rápido
Capacidad (bruta/neta): 71 / 70 litros

## DIMENSIONES

**Altura del producto (mm):** 595
**Anchura del producto (mm):** 595
**Profundidad del producto (mm):** 537+22
**Longitud del producto (mm):**
**Peso neto (kg):** 34

## ESPECIFICACIONES TÉCNICAS

Clase de eficiencia energética: A+
Tasa de potencia (V): 220/240
Frecuencia (Hz): 50/60
Potencia nominal máxima (W): 3552

## COLORES

111000083 Cristal negro