LC 24700
Lavavajillas compacto de libre instalación para 6 cubiertos y 7 programas de lavado

Función ECO

Función Extra Dry

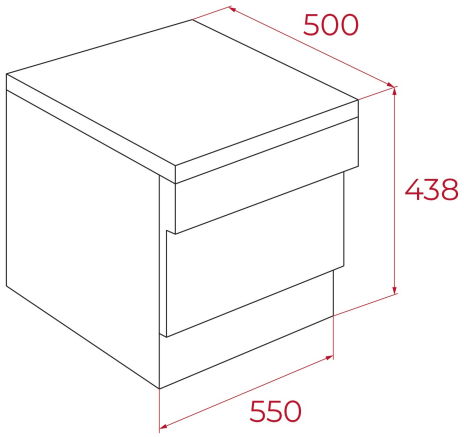

REFERENCIA

REF: 114350000 EAN: 8434778030433

CARACTERÍSTICAS

Mini lavavajillas de libre instalación
Panel de mandos electrónico con display LED
Capacidad: 6 cubiertos
Siete programas de lavado; Intensivo, Universal, GlassCare, Eco, 90 min, Rápido 30 min, AutoClean
Cinco temperaturas de lavado (40º/45º/60º/65º/70º)
Funciones: Secado extra, Start-Pause
Programación digital diferida (1-24 horas)
Sistema de seguridad AQUASAFE
Posibilidad de instalación en columna
Cesta para cubiertos
Bloqueo de seguridad para niños
Pilotos indicativos de funcionamiento, falta de sal, abrillantador, programa seleccionado y tiempo restante
Clasificación energética: F
Nivel de ruido: 49 dBA

DIMENSIONES

Altura del producto (mm): 438
Anchura del producto (mm): 550
Profundidad del producto (mm): 500
Longitud del producto (mm):
Peso neto (kg): 23

ESPECIFICACIONES TÉCNICAS

Clase de eficiencia energética: F
Consumo energético (kW/día): -
Consumo de agua (litros/año): 1820
Nivel de ruido (dBA): 49dB
Tasa de potencia (V): 220-240
Frecuencia (Hz): 50

COLORES

114350000 Blanco