DFI 44850
Lavavajillas integrable con capacidad de 10 cubiertos, puerta deslizante y bandeja deslizante Extra Tray

Función ECO

Función Extra Dry

Slidind Door

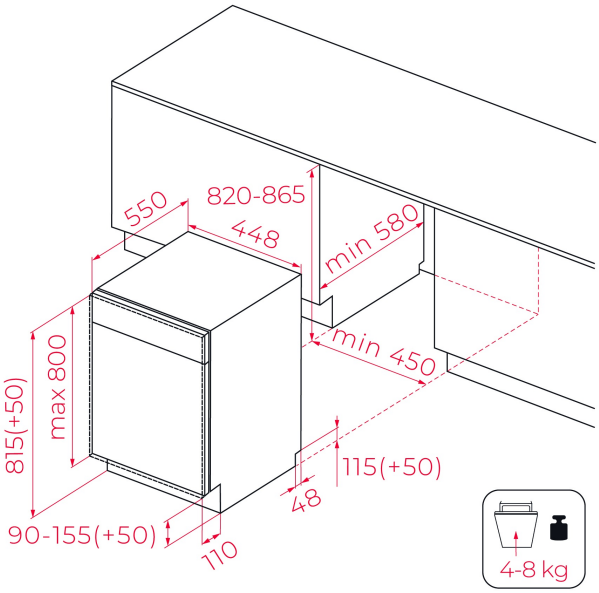

REFERENCIA

REF: 114310008 EAN: 8434778032772

CARACTERÍSTICAS

Lavavajillas de integración
Sliding door con posibilidad de instalación en columna
Panel de mandos electrónico con display digital LED blanco
Capacidad: 10 cubiertos
Seis programas de lavado: Intensivo, Universal, Eco, Cristal,90 min, Rápdio 30 min
Cinco temperaturas de lavado (45º/50º/55º/60º/65º)
Funciones: Media Carga, Secado extra
Programación digital diferida (1-24 horas)
Sistema de seguridad Aquasafe / Aquastop
Cesta superior regulable en altura con bandeja deslizante para cubiertos Extra Tray
Cesta inferior FlexiSet con soportes abatibles
Cesta para cubiertos
Regulación frontal de patas traseras
Pilotos indicativos de funcionamiento, falta de sal, abrillantador, programa seleccionado y media carga
Peso de la puerta de integración: 4 - 8 kg
Clasificación energética: E
Nivel de ruido: 47 dB

DIMENSIONES

Altura del producto (mm): 815
Anchura del producto (mm): 448
Profundidad del producto (mm): 550
Longitud del producto (mm):
Peso neto (kg): 30,5

ESPECIFICACIONES TÉCNICAS

Clase de eficiencia energética: A++
Consumo energético (kW/día): -
Consumo de agua (litros/año): 2520
Nivel de ruido (dBA): 47
Tasa de potencia (V): 220-240 V
Frecuencia (Hz): 50Hz

COLORES