NEO HBB 4350

Horno convencional con 3 funciones de cocinado

Capacidad
de 72L

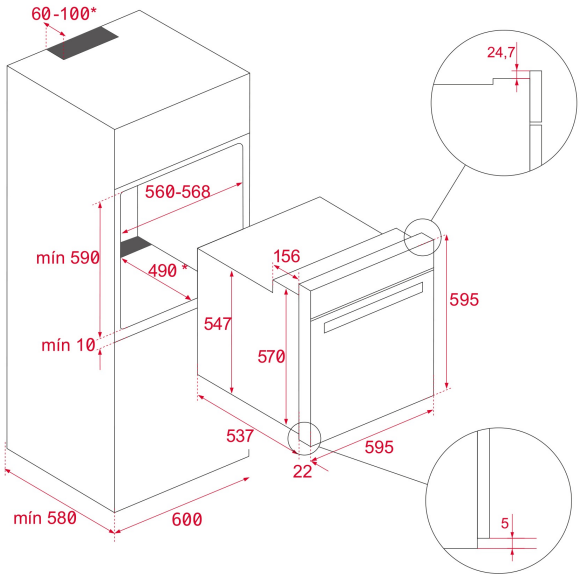

REFERENCIA

REF: 111020077 EAN: 8434778034684

CARACTERÍSTICAS

Serie Neo
Horno convencional
Sistema ThermoSeal para una temperatura estable en el interior
Esmalte BrightClean para una durabilidad superior
3 funciones de cocción
Mandos fijos
Soportes cromados con 5 niveles de cocción
Puerta 2 cristales
Bandeja profunda antivuelco
Acero inoxidable antihuellas
Capacidad (bruta/neto): 75/72 litros

DIMENSIONES

Altura del producto (mm): 595
Anchura del producto (mm): 595
Profundidad del producto (mm): 537+22
Longitud del producto (mm):
Peso neto (kg): 24

ESPECIFICACIONES TÉCNICAS

Clase de eficiencia energética: A
Tasa de potencia (V): 220/240
Frecuencia (Hz): 50/60
Potencia nominal máxima (W): 2593

COLORES

111020077 Acero inoxidable