NEO HSB 6250 P

Horno multifunción con sistema DualClean y clase A+

HydroClean | Capacidad de 70L | Pirólisis

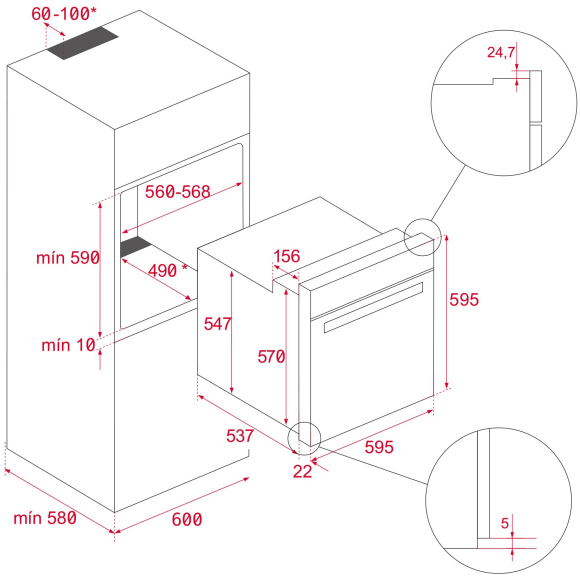

REFERENCIA

REF: 111010084 EAN: 8434778034134

CARACTERÍSTICAS

Serie Neo
Horno pirolítico multifunción
Funciones Chef para programas automáticos
Sistema ThermoSeal para una temperatura interior estable
Esmalte BrightClean para una durabilidad superior
Sistema FastClick para los soportes de las bandejas
Ventana de visualización LED más amplia
8 funciones de cocción
Sistema de autolimpieza por pirólisis y sistema automático HydroClean
Hasta 300 °C de cocción
Mandos fijos
Soportes cromados con 5 niveles de cocción
Puerta 3 cristales
Sistema de seguridad de desconexión automática
Precalentamiento rápido manual
Bandeja profunda antivuelco
Acero inoxidable antihuellas
Capacidad (bruta/neto): 71 / 70 litros

DIMENSIONES

Altura del producto (mm): 595
Anchura del producto (mm): 595
Profundidad del producto (mm): 537+22
Longitud del producto (mm):
Peso neto (kg): 34

ESPECIFICACIONES TÉCNICAS

Clase de eficiencia energética: A+
Tasa de potencia (V): 220/240
Frecuencia (Hz): 50/60
Potencia nominal máxima (W): 2615

COLORES

111010084 Acero inoxidable