NEO HSB 6250 P WH

Horno pirolítico con 8 funciones de cocinado

HydroClean | Capacidad de 70L | Pirólisis

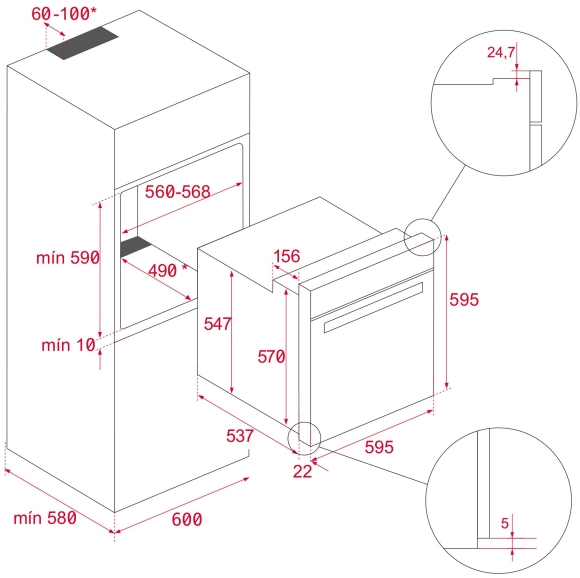

REFERENCIA

REF: 111010102 EAN: 8434778035520

CARACTERÍSTICAS

Serie Neo
Horno multifunción pirolítico
Funciones de chef para programas automáticos
Sistema ThermoSeal para una temperatura estable en el interior
Esmalte BrightClean para una durabilidad superior
Sistema FastClick para soportes de bandejas
Tirador ergonómico y con estilo
Display LED más amplio
8 funciones de cocción
Sistema de autolimpieza por pirólisis y sistema automático HydroClean
Hasta 300 °C de cocción
Mandos fijos
Temporizador electrónico LED con control táctil (función Inicio/Retardo)
Soportes cromados con 5 niveles de cocinado
Puerta 3 cristales
Bandeja profunda con sistema antivuelco
Capacidad (bruta/neta): 71 / 70 litros

DIMENSIONES

Altura del producto (mm): 595
Anchura del producto (mm): 595
Profundidad del producto (mm): 537+22
Longitud del producto (mm):
Peso neto (kg): 34

ESPECIFICACIONES TÉCNICAS

Clase de eficiencia energética: A+
Tasa de potencia (V): 220/240
Frecuencia (Hz): 50/60
Potencia nominal máxima (W): 2615

COLORES

111010102 Blanco