NEO HSC 6350 P

Horno compacto pirolítico con 8 funciones y guías Plus-Extension

HydroClean Capacidad de 44L Pirólisis

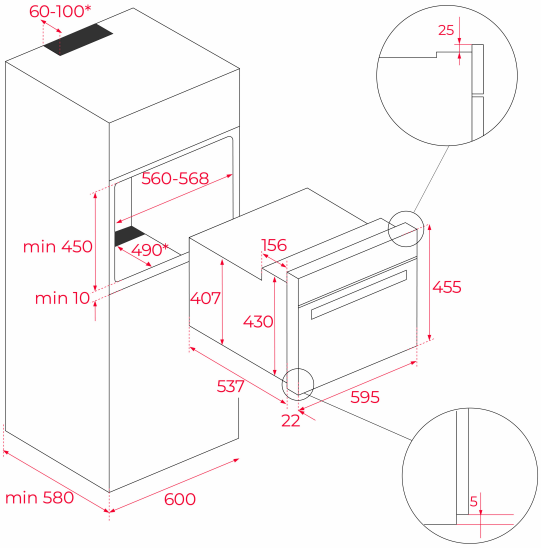

REFERENCIA

REF: 111140004 EAN: 8434778034233

CARACTERÍSTICAS

Serie Neo
Horno piro multifunción
Sistema ThermoSeal para una temperatura estable en el interior
Esmalte BrightClean para una durabilidad superior
Sistema FastClick para los soportes de las bandejas
Pantalla LED más amplia
8 funciones de cocción
Sistema de autolimpieza por pirólisis y sistema HydroClean
Hasta 300 °C de cocción
Mandos fijos
Soportes cromados con 3 niveles de cocción
Guías telescópicas Plus Extension
Puerta 3 cristales
Bloqueo de seguridad para niños
Sistema de seguridad de desconexión automática
Precalentamiento rápido manual
Bandeja profunda antivuelco
Acero inoxidable antihuellas
Capacidad (bruta/neto): 45/44 litros

DIMENSIONES

Altura del producto (mm): 455
Anchura del producto (mm): 595
Profundidad del producto (mm): 537+22
Longitud del producto (mm):
Peso neto (kg): 28

ESPECIFICACIONES TÉCNICAS

Clase de eficiencia energética: A+
Tasa de potencia (V): 220/240
Frecuencia (Hz): 50/60
Potencia nominal máxima (W): 2515

COLORES

111140004 Acero inoxidable