ML 8210 BIS BK

Microondas con grill integrable con 20L de capacidad

Descongelación por tiempo | Descongelación por peso | Menú de acceso directo | Apertura electrónica

REFERENCIA

REF: 112060008 EAN: 8434778032130

CARACTERÍSTICAS

Urban Colors Edition
Microondas con grill integrable
3 funciones de cocinado
1 memoria
5 niveles de potencia, 750 W
Potencia de grill: 1000 W
Descongelación automática por tiempo y peso
Touch control display con control de tiempo
Puerta de doble acristalamiento con apertura a la izquierda
Desconexión de seguridad en apertura de puerta
Inicio rápido
Capacidad (bruta/neta): 20/18 litros

DIMENSIONES

Altura del producto (mm): 390
Anchura del producto (mm): 595
Profundidad del producto (mm): 325
Longitud del producto (mm):
Peso neto (kg): 17,5

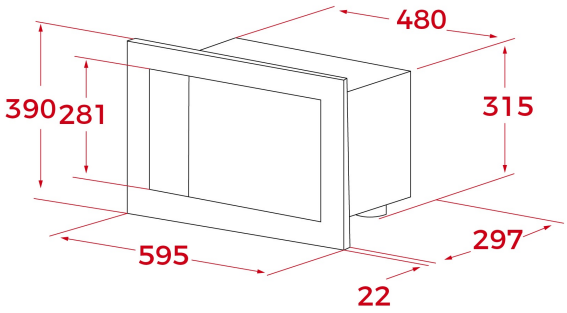

ESPECIFICACIONES TÉCNICAS

Potencia máxima de salida (W): 750
Frecuencia (Hz): 50
Potencia nominal máxima (W): 1200
Grill (W): 1000

COLORES

112060008 Negro