Van Gogh Kit VS/WD VG
Edición Van Gogh Museum. Cristal frontal para calientaplatos y envasadora al vacío

REFERENCIA

REF: 111890083 EAN: 8434778034431

CARACTERÍSTICAS

Edición Van Gogh Museum
Acabado exclusivo
Panel frontal de cristal
Compatible con envasadora al vacío
Compatible con calientaplatos
Dimensiones: 595 mm (ancho) x 140 mm (alto) x 3 mm (profundo)

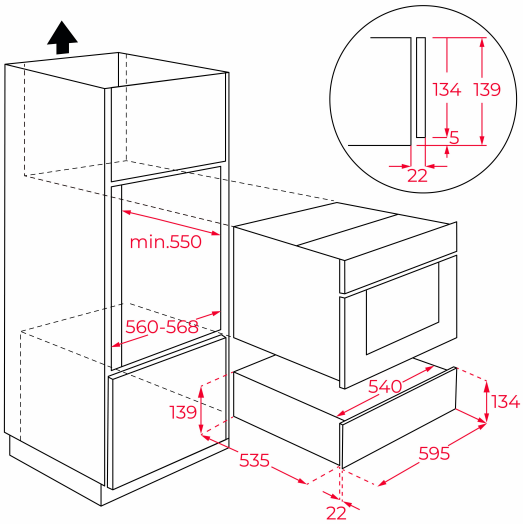

DIMENSIONES

Altura del producto (mm):
Anchura del producto (mm):
Profundidad del producto (mm):
Longitud del producto (mm):
Peso neto (kg):

ESPECIFICACIONES TÉCNICAS

Clase de eficiencia energética: -
Tasa de potencia (V): -
Frecuencia (Hz): -
Potencia nominal máxima (W): -

COLORES