RBF 44630 SS

Frigorífico Combi de libre instalación, Total No Frost y clase D





Easy 90 LED Motor Inverter

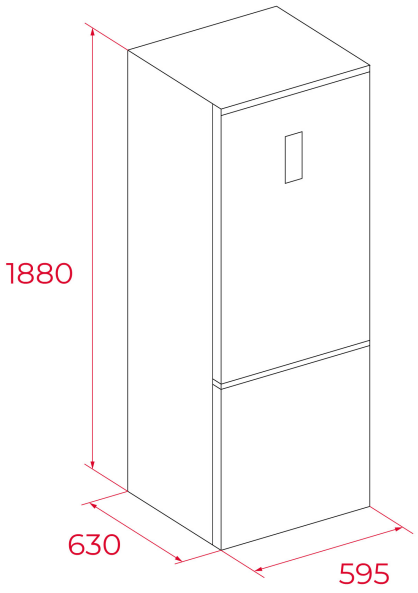

REFERENCIA

REF: 113410023 **EAN:** 8434778035803

CARACTERÍSTICAS

Frigorífico Combi de libre instalación
Total No Frost
Pantalla de control interior
Termostato electrónico regulable
2 cajones FreshBox
1 compartimento multiusos
3 compartimentos de congelación
3 estantes de cristal de seguridad
Balcones ajustables
Patas delanteras ajustables
Iluminación LED
Puertas reversibles
Fácil apertura de la puerta a 90°
Clase climática: SN/N/ST
Clase energética: D
Capacidad total (bruta): 310 litros

DIMENSIONES

Altura del producto (mm): 1880
Anchura del producto (mm): 595
Profundidad del producto (mm): 630
Longitud del producto (mm):
Peso neto (kg): 58

ESPECIFICACIONES TÉCNICAS

Clase de eficiencia energética (UE 2019/2016): D
Clase climática: SN/N/ST
Consumo energético (kW/día): 0.515
Consumo anual (kWh/año): -
Capacidad de congelación: 3.9
Nivel de ruido (dBA): 38
Tasa de potencia (V): 220V-240V
Frecuencia (Hz): 50Hz

COLORES

113410023 Acero inoxidable