RBF 68670 SS

Frigorífico Combi de libre instalación No Frost





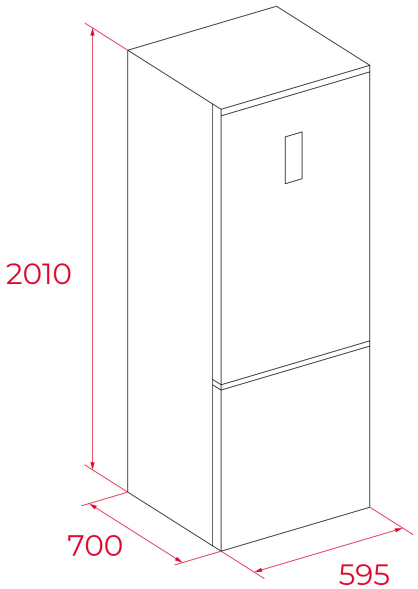

REFERENCIA

REF: 113400047 **EAN:** 8434778035827

CARACTERÍSTICAS

Frigorífico Combi de libre instalación
Total No Frost
Display de control interior
Termostato electrónico regulable
Capacidad: 3 botellas
1 cajón ZeroBox
1 cajón FreshBox
Compartimento multiusos
4 estantes de cristal de seguridad
Función de vacaciones
Congelación y enfriamiento rápidos
Patas frontales regulables
Fácil apertura de la puerta a 90°
Función ECO
Alarma acústica
Iluminación LED
Puertas reversibles
Clase climática: SN/N/ST/T
Clase energética: C
Capacidad total (bruta): 373 litros

DIMENSIONES

Altura del producto (mm): 2010
Anchura del producto (mm): 595
Profundidad del producto (mm): 700
Longitud del producto (mm):
Peso neto (kg): 83

ESPECIFICACIONES TÉCNICAS

Clase de eficiencia energética (UE 2019/2016): C
Clase climática: SN/N/ST/T
Consumo energético (kW/día): 0.479
Consumo anual (kWh/año): 175
Capacidad de congelación: 7.5
Nivel de ruido (dBA): 38
Tasa de potencia (V): 220V-240V
Frecuencia (Hz): 50Hz

COLORES

113400047 Acero inoxidable