INTEGRA PRO GFI 66370 TOS IX

Campana invisible totalmente integrada, fácil de instalar y con espacio para almacenamiento



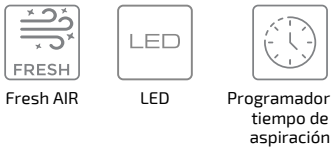

Fresh AIR | LED | Programador de tiempo de aspiración

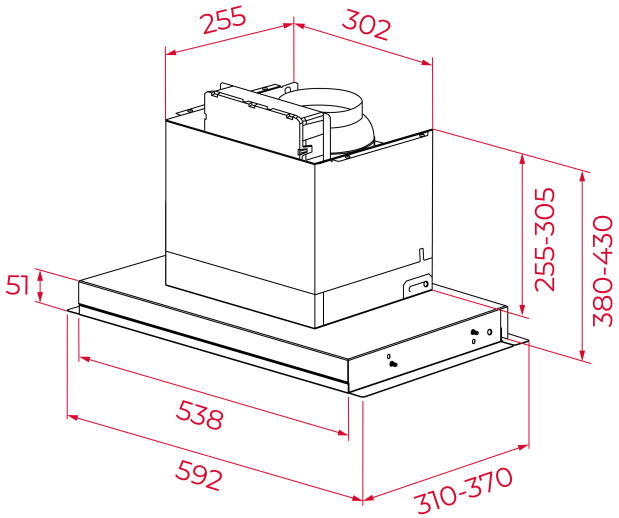

REFERENCIA

REF: 113100010 **EAN:** 8434778038392

CARACTERÍSTICAS

Campana integrada, 60 cm
Fácil instalación en 3 pasos mediante guías ajustables
3+2 velocidades
Cubierta de vidrio abatible
Panel de vidrio con control táctil oculto
Cuerpo acero inoxidable compacto
Capacidad de extracción: min. 211 m^3/h -int. 765 m^3/h
Potencia sonora: min. 53,3 dB -máx. 66,1 dB
Lámpara LED regulable en intensidad y temperatura de color
Motor BLDC EcoPower
1 filtro en acero inoxidable
Temporizador con apagado automático retardado
Indicador de saturación del filtro
Vávula antirretorno
Filtro de carbón opcional: D1C
Clase energética A++

DIMENSIONES

Altura del producto (mm): 255-305
Anchura del producto (mm): 592
Profundidad del producto (mm): 310-370
Longitud del producto (mm):
Peso neto (kg):

ESPECIFICACIONES TÉCNICAS

Clase de eficiencia energética: A++
Ruido (LwA) Velocidad mínima (dB): 53.3
Ruido (LwA) Velocidad máxima (dB): 66.1
Ruido (LwA) Velocidad de refuerzo (dB): 72.5
Ø Salida (mm): 150

COLORES

	113100010	Acero inoxidable
	113100012	Negro