MWE 230 G WH

Microondas + Grill de libre instalación de 23L

REFERENCIA

REF: 40590441 EAN: 8421152112090

CARACTERÍSTICAS

Electrónico + grill
Panel de mandos electrónico
Grill simultáneo de metal,1.000 W
Cinco niveles de potencia,800 W salida
Interior pintado
Plato giratorio 27 cm
Temporizador de 0 a 95 minutos
Descongelación por tiempo y peso
8 menús de acceso directo
Función +30”

Capacidad de 22L | Descongelación por tiempo | Descongelación por peso | Menú de acceso directo

DIMENSIONES

Altura del producto (mm): 293
Anchura del producto (mm): 485
Profundidad del producto (mm): 386
Longitud del producto (mm):
Peso neto (kg): 14,4

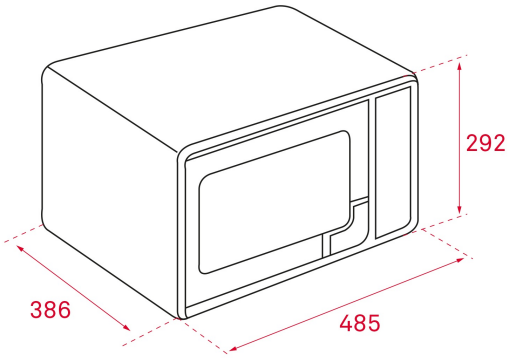

ESPECIFICACIONES TÉCNICAS

Potencia máxima de salida (W): 800
Frecuencia (Hz): 50
Potencia nominal máxima (W): 1250
Grill (W): 1000

COLORES

40590441 Blanco