TOTAL **HSC 635**

Horno Compacto Multifunción de 45 cm con HydroClean® PRO y 8 funciones de cocinado

HydroClean | Capacidad de 44L | Guía telescópica Plus Extension

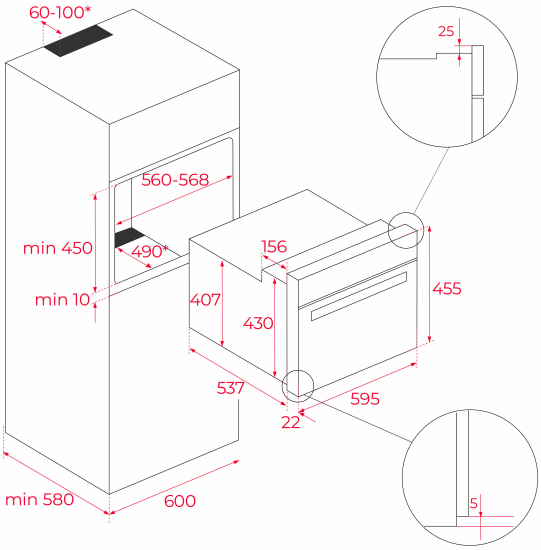


## REFERENCIA

REF: 41531030 EAN: 8421152148464

## CARACTERÍSTICAS

Sistema de limpieza Teka HydroClean® PRO automático
Multifunción – 8 funciones de cocinado
Touch Control con programación de inicio y paro de cocción
Sistema de 1 guía Plus-Extension, tres alturas de cocinado
Función calentamiento rápido
Puerta tres cristales
Ventilación dinámica
Bandeja profunda esmaltada y parrilla (con sistema antivuelco)

## DIMENSIONES

**Altura del producto (mm):** 455
**Anchura del producto (mm):** 595
**Profundidad del producto (mm):** 537+22
**Longitud del producto (mm):**
**Peso neto (kg):** 25

## ESPECIFICACIONES TÉCNICAS

Clase de eficiencia energética: A+
Tasa de potencia (V): 220-240
Frecuencia (Hz): 50/60
Potencia nominal máxima (W): 2615

## COLORES

41531030 Acero inoxidable