HBC 625 P
Horno Compacto Pirolítico Multifunción de 45 cm con 8 funciones de cocinado

HydroClean | Capacidad de 44L | Pirólisis

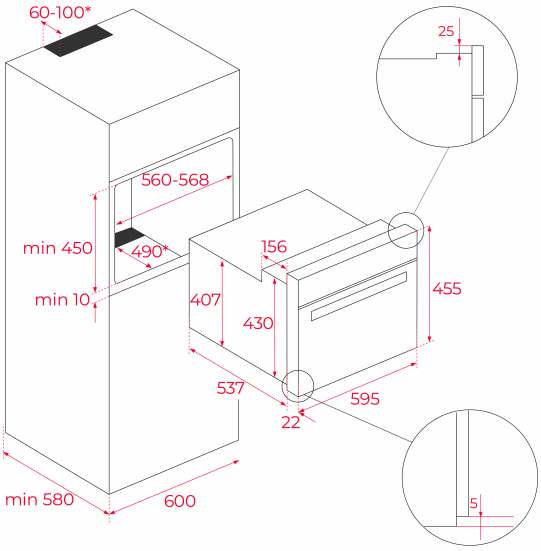

REFERENCIA

REF: 41534010 EAN: 8421152148679

CARACTERÍSTICAS

Sistema de Limpieza Dual Clean Autolimpieza Pirolítica (3 niveles) + Teka HydroClean® PRO automático
Multifunción – 8 funciones de cocinado
Touch Control con programación de inicio y paro de cocción
Cuatro alturas de cocinado
Función calentamiento rápido
Puerta tres cristales
Cierre automático de seguridad durante la pirólisis o antes del cocinado
Ventilación tangencial dos velocidades
Bandeja profunda con esmalte pirolítico y parrilla (con sistema antivuelco)

DIMENSIONES

Altura del producto (mm): 455
Anchura del producto (mm): 595
Profundidad del producto (mm): 537+22
Longitud del producto (mm):
Peso neto (kg): 27

ESPECIFICACIONES TÉCNICAS

Clase de eficiencia energética: A+
Tasa de potencia (V): 220-240
Frecuencia (Hz): 50/60
Potencia nominal máxima (W): 2515

COLORES

41534010 Acero inoxidable