EASY **HBB 490**

Horno Convencional de 60 cm con 3 funciones de cocinado

Capacidad de 72L

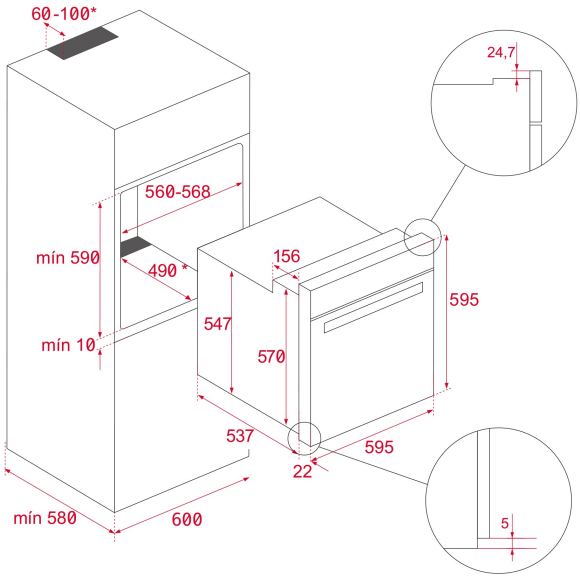

REFERENCIA

REF: 41560021 EAN: 8421152157633

CARACTERÍSTICAS

Convencional – 3 funciones de cocinado
Puerta dos cristales
Ventilación dinámica
Bandeja profunda esmaltada y parrilla (con sistema antivuelco)

DIMENSIONES

Altura del producto (mm): 595
Anchura del producto (mm): 595
Profundidad del producto (mm): 537+22
Longitud del producto (mm):
Peso neto (kg): 24

ESPECIFICACIONES TÉCNICAS

Clase de eficiencia energética: A
Tasa de potencia (V): 220-240
Frecuencia (Hz): 50/60
Potencia nominal máxima (W): 2593

COLORES

41560021 Blanco