HLB 840
Horno Multifunción SurroundTemp A+ de 60 cm con HydroCleanPRO

HydroClean SurroundTemp Capacidad de 70L Guía telescópica Plus Extension

REFERENCIA

REF: 41560077 EAN: 8421152157862

CARACTERÍSTICAS

Sistema de limpieza Teka HydroClean® PRO automático
Multifunción SurroundTemp – 9 funciones de cocinado
Touch Control con programación de inicio y paro de cocción
Sistema de 1 guía Plus-Extension, 5 alturas de cocinado
Calentamiento rápido
Puerta dos cristales
Ventilación dinámica
Bandeja profunda esmaltada y parrilla reforzada (con sistema antivuelco)

DIMENSIONES

Altura del producto (mm): 595
Anchura del producto (mm): 595
Profundidad del producto (mm): 537+22
Longitud del producto (mm):
Peso neto (kg): 28

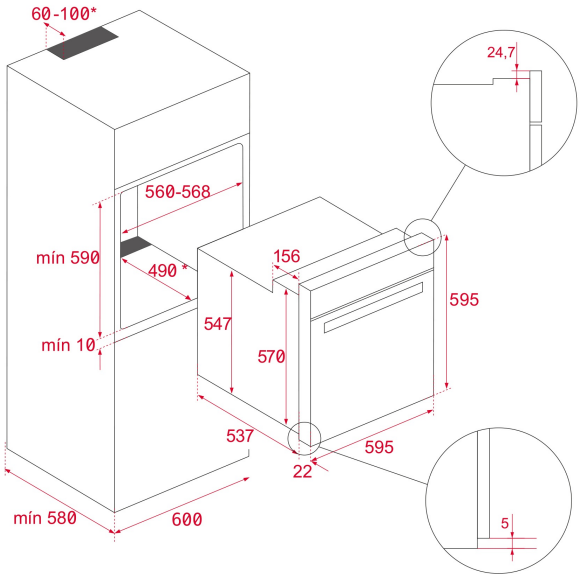

ESPECIFICACIONES TÉCNICAS

Clase de eficiencia energética: A+
Tasa de potencia (V): 220-240
Frecuencia (Hz): 50/60
Potencia nominal máxima (W): 3215

COLORES

41560077 Cristal negro con marco