HSB 610
Horno Multifunción de 60 cm con HydroCleanECO

HydroClean

Capacidad de 70L

Guía telescópica Plus Extension

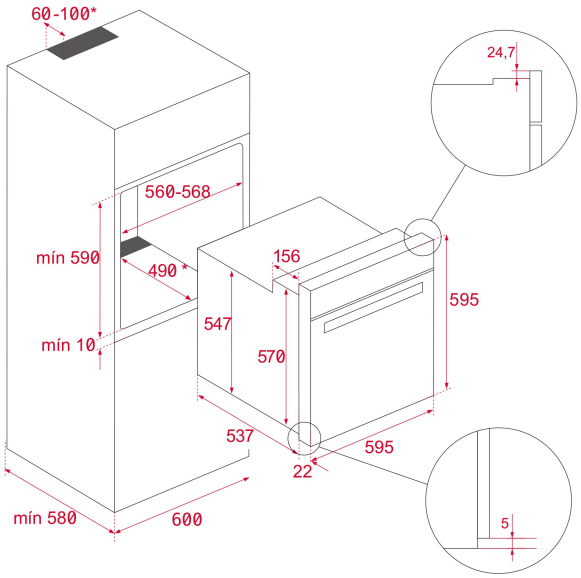

REFERENCIA

REF: 41560115 EAN: 8421152157695

CARACTERÍSTICAS

Sistema de limpieza Teka HydroClean® ECO
Multifunción – 6 funciones de cocinado
Programador mecánico de paro de cocción
Sistema de 1 guía Plus-Extension, cinco alturas de cocinado
Calentamiento rápido
Puerta dos cristales
Ventilación dinámica
Bandeja profunda esmaltada y parrilla (con sistema antivuelco)

DIMENSIONES

Altura del producto (mm): 595
Anchura del producto (mm): 595
Profundidad del producto (mm): 537+22
Longitud del producto (mm):
Peso neto (kg): 27

ESPECIFICACIONES TÉCNICAS

Clase de eficiencia energética: A
Tasa de potencia (V): 220-240
Frecuencia (Hz): 50/60
Potencia nominal máxima (W): 2615

COLORES

41560115 Blanco

41560114 Negro