HSB 630
Horno Multifunción A+ de 60 cm con HydroCleanPRO

HydroClean | Capacidad de 70L | Guía telescópica Plus Extension

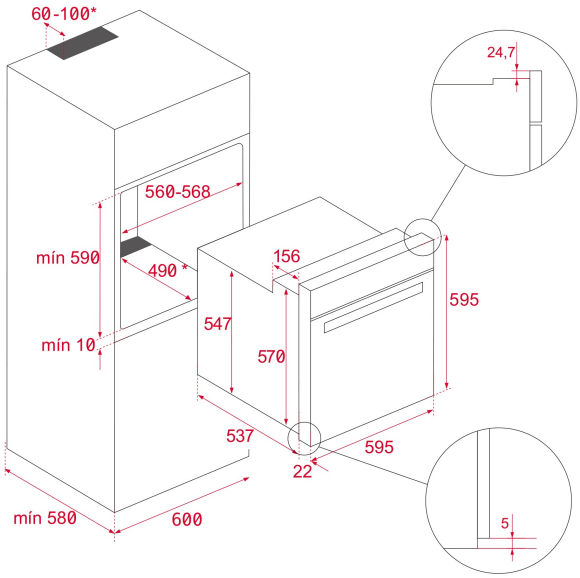

REFERENCIA

REF: 41560135 EAN: 8421152157770

CARACTERÍSTICAS

Sistema de limpieza Teka HydroClean® PRO automático
Multifunción – 8 funciones de cocinado
Touch Control con programación de inicio y paro de cocción
Sistema de 1 guía Plus-Extension, cinco alturas de cocinado
Calentamiento rápido
Puerta dos cristales
Ventilación dinámica
Bandeja profunda esmaltada y parrilla (con sistema antivuelco)

DIMENSIONES

Altura del producto (mm): 595
Anchura del producto (mm): 595
Profundidad del producto (mm): 537+22
Longitud del producto (mm):
Peso neto (kg): 27

ESPECIFICACIONES TÉCNICAS

Clase de eficiencia energética: A+
Tasa de potencia (V): 220-240
Frecuencia (Hz): 50/60
Potencia nominal máxima (W): 2615

COLORES

41560135 Blanco

41560134 Negro