TOTAL **HSB 635**

Horno Multifunción A+ de 60 cm con HydroClean® PRO

HydroClean | Capacidad de 70L | Guía telescópica Plus Extension

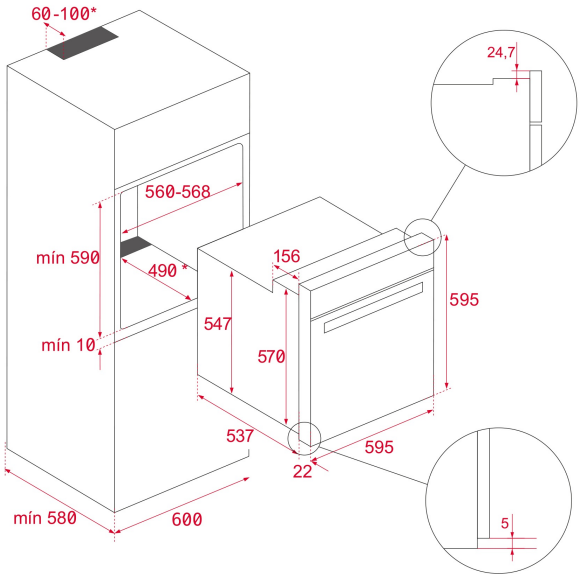

REFERENCIA

REF: 41560144 EAN: 8421152157794

CARACTERÍSTICAS

Multifunción – 8 funciones de cocinado
Sistema de limpieza Teka HydroClean® PRO automático
Touch Control con programación de inicio y paro de cocción
Sistema de 1 guía Plus-Extension, cinco alturas de cocinado
Puerta dos cristales
Calentamiento rápido
Ventilación dinámica
Bandeja profunda esmaltada y parrilla (con sistema antivuelco)
Capacidad: 70 litros

DIMENSIONES

Altura del producto (mm): 595
Anchura del producto (mm): 595
Profundidad del producto (mm): 537+22
Longitud del producto (mm):
Peso neto (kg): 28,5

ESPECIFICACIONES TÉCNICAS

Clase de eficiencia energética: A+
Tasa de potencia (V): 220/240
Frecuencia (Hz): 50/60
Potencia nominal máxima (W): 2615

COLORES

41560144 Acero inoxidable