HLF 940
Horno Multifunción SurroundTemp de 90 cm y 77L

HydroClean SurroundTemp Capacidad de 77L Guía telescópica Full Extension

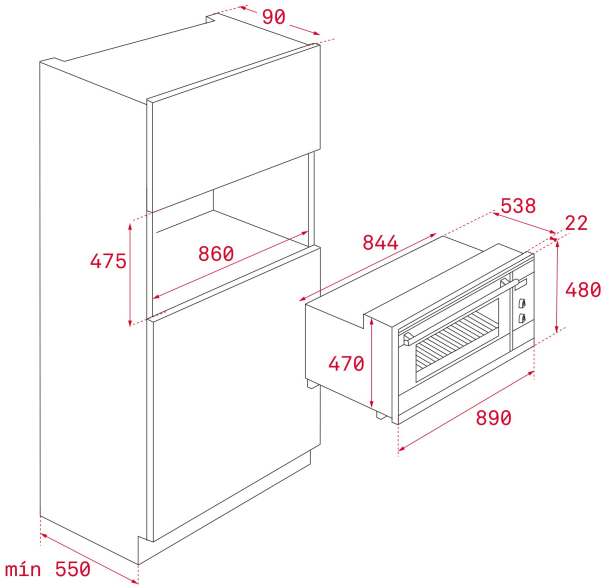

REFERENCIA

REF: 41592223 EAN: 8421152155042

CARACTERÍSTICAS

Sistema de limpieza Teka HydroClean® PRO automático
Multifunción SurroundTemp – 9 funciones de cocinado
Display digital con programación de inicio y paro de cocción
Sistema de 2 guías Full-Extension + Plus-Extension,cinco alturas de cocinado
Puerta tres cristales
Ventilación forzada
Bandejas pastelera y profunda especial asados y parrilla

DIMENSIONES

Altura del producto (mm): 480
Anchura del producto (mm): 890
Profundidad del producto (mm): 538+22
Longitud del producto (mm):
Peso neto (kg): 51

ESPECIFICACIONES TÉCNICAS

Clase de eficiencia energética: A
Tasa de potencia (V): 220-240
Frecuencia (Hz): 50/60
Potencia nominal máxima (W): 3551

COLORES

41592223 Cristal negro con marco