MED 913
Grifo de cocina monomando gerontológico con maneta de fácil apertura

Anti-Scale Aerator

Swivel Spout

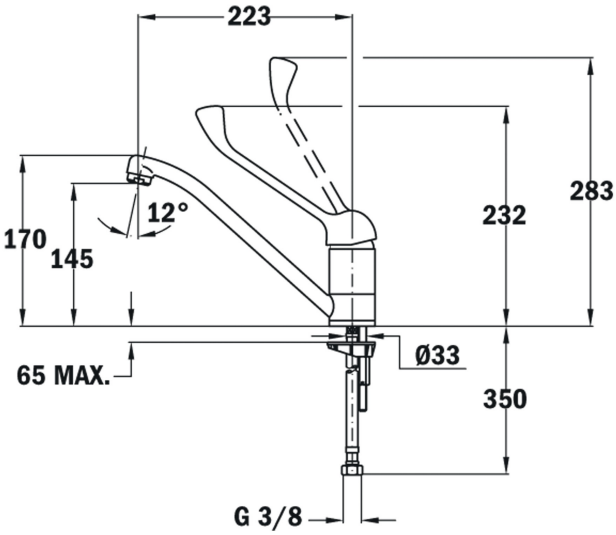

REFERENCIA

REF: 8091317 EAN: 8421152090428

CARACTERÍSTICAS

Monomando fregadero con maneta gerontológica de fácil apertura
Caño giratorio
Cartucho de discos cerámicos de alta resistencia
Preciso control de la temperatura
Mayor suavidad en el manejo
Aireador anticalcáreo
Latiguillos flexibles de 3/8” de alta resistencia

DIMENSIONES

Altura del producto (mm): 170
Anchura del producto (mm):
Profundidad del producto (mm):
Longitud del producto (mm):
Peso neto (kg): 1,5

COLORES

8091317 Cromo