Stylo 1C 1E

Fregadero derecha encastrado con cubeta de 36 cm y escurridor



Antiséptico

Garantía de por vida

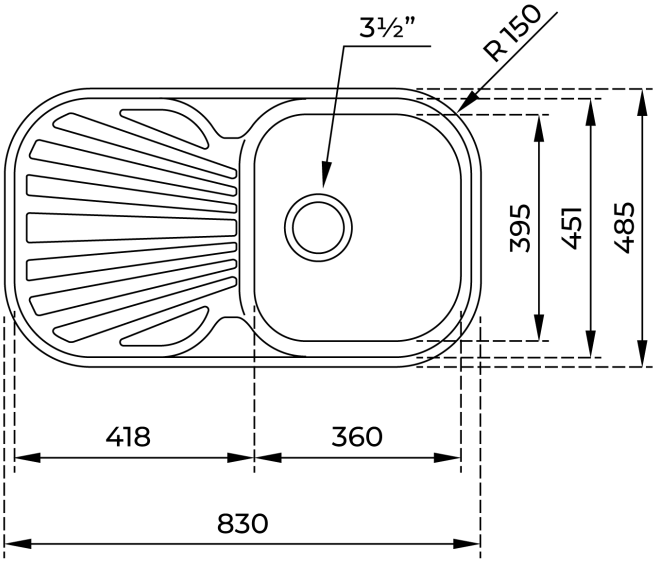

REFERENCIA

REF: 11107020 **EAN:** 8421152705766

CARACTERÍSTICAS

Fregadero de cubeta y escurridor
Acero inoxidable 18/10
Válvula canasta 3 ½"
Profundidad de la cubeta 170 mm
Mueble de 45 cm

DIMENSIONES

Altura del producto (mm):
Anchura del producto (mm): 485
Profundidad del producto (mm): 170
Longitud del producto (mm): 830
Peso neto (kg): 3,06

COLORES

	11107020	Acero inoxidable
	11107021	Acero inoxidable