Tekaway Stylo 1C + IN 995
Pack fregadero de una cubeta y grifo de acero inoxidable, dispensador de jabón de regalo

Antiséptico

Garantía de por vida

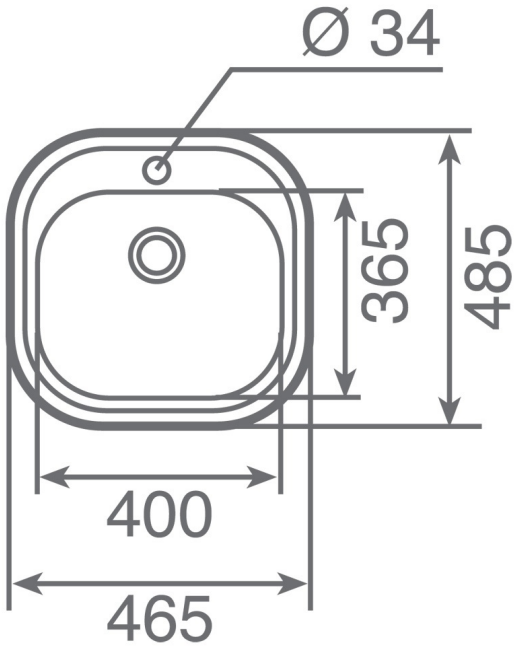

REFERENCIA

REF: 12107070 EAN: 8421152114094

CARACTERÍSTICAS

Fregadero de una cubeta
Acero inoxidable 18/10
Válvula de canasta 3 ½
Profundidad de la cubeta 165 mm
Mueble de 45 cm
Grifo IN 995 de acabado cromo
Monomando caño alto giratorio
Cartucho (35mm) con discos cerámicos y topes regulables de caudal y temperatura
Aireador anticalcáreo
Accesorios incluidos: válvula 3½ cestilla, conexiones y sifón, dispensador de jabón y grapas de instalación

DIMENSIONES

Altura del producto (mm):
Anchura del producto (mm): 485
Profundidad del producto (mm): 165
Longitud del producto (mm): 465
Peso neto (kg): 1,82

COLORES

12107070 Acero inoxidable