iOven P
Horno pirolítico multifunción con pantalla táctil a color y 50 recetas

HydroClean | SurroundTemp | SondaTérmica | SoftClose | Capacidad de 70L

Guía telescópica Full Extension | Pirólisis | Incluye The SteamBox

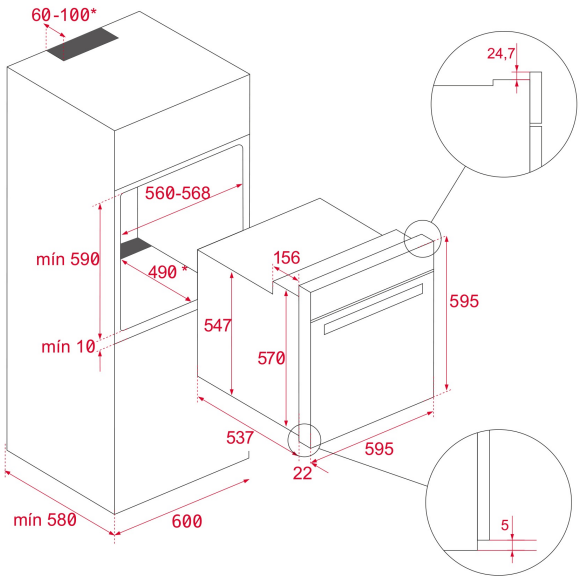

REFERENCIA

REF: 111000000 EAN: 8434778000146

CARACTERÍSTICAS

Sistema de limpieza DualClean Autolimpieza Pirolítica (3 niveles) + Teka HydroClean® PRO automático
Display 5” true color con Asesor personal de cocinado (50 recetas preprogramadas)
Multifunción SurroundTemp – 18 funciones de cocinado
Sistema de 2 guías Full-Extension, cinco alturas de cocinado
Propuesta automática de temperatura y tiempo (según función)
Funciones Slow cook, calentamiento rápido automático, mantenimiento de calor, cocción por sonda térmica, hornear pan
Puerta cuatro cristales
Cierre y apertura SoftClose
Desconexión de seguridad en apertura de puerta
Bandeja pastelera y profunda esmaltadas, bandeja vapor SteamBox y dos parrillas reforzadas (bandejas y parrillas con sistema antivuelco)

DIMENSIONES

Altura del producto (mm): 595
Anchura del producto (mm): 595
Profundidad del producto (mm): 537+22
Longitud del producto (mm):
Peso neto (kg): 40

ESPECIFICACIONES TÉCNICAS

Clase de eficiencia energética: A+
Tasa de potencia (V): 220-240
Frecuencia (Hz): 50/60
Potencia nominal máxima (W): 3552

COLORES

111000000 Cristal negro con marco