GZC 63310 XBB

Placa Cristal Gas de 60 cm con función ExactFlame de butano

Autoencendido integrado

Seguridad por Termopar integrada

Easy installation

ExactFlame

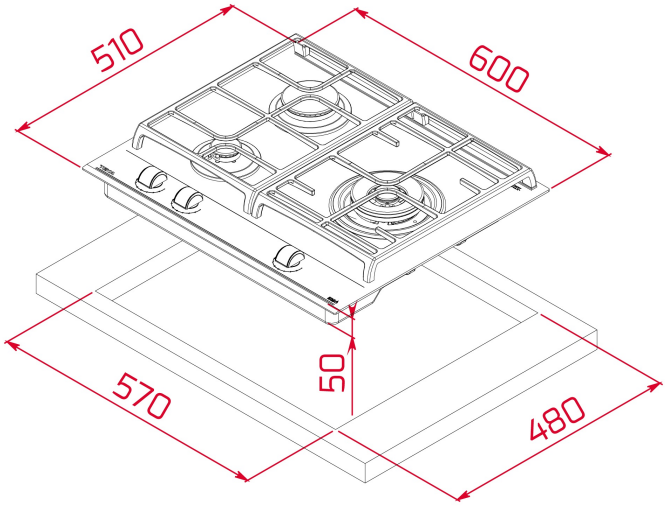

REFERENCIA

REF: 112570021 EAN: 8434778005820

CARACTERÍSTICAS

CristalGas Exact Flame con bisel frontal
Mandos frontales de diseño ergonómico
Superficie de vidrio cerámico
9 niveles de potencia con un control exacto de la llama
3 quemadores de gas
1 quemador de doble anillo, 4,00 kW
1 quemador rápido, 2,80 kW
1 quemador auxiliar, 1,00 kW
Seguridad por termopar integrado en quemador individual
Autoencendido integrado en quemador y accionado por cada mando
Soporte para Wok opcional
Parrillas de fundición amplia superficie
Kit de fácil instalación

DIMENSIONES

Altura del producto (mm): 98
Anchura del producto (mm): 600
Profundidad del producto (mm): 510
Longitud del producto (mm):
Peso neto (kg): 11,1

ESPECIFICACIONES TÉCNICAS

Tasa de potencia (V): 220-240
Frecuencia (Hz): 50/60
Potencia nominal máxima (W): -

COLORES

112570021 Cristal negro

112570022 Cristal negro

EFICIENCIA ENERGÉTICA

Consumo de energía en modo standby (W): -
Tiempo para alcanzar el modo standby (min): -