HLB 8400 P

Urban Colors Edition Horno Pirolítico Multifunción SurroundTemp A+

HydroClean | SurroundTemp | Capacidad de 70L | Guía telescópica Plus Extension | Pirólisis

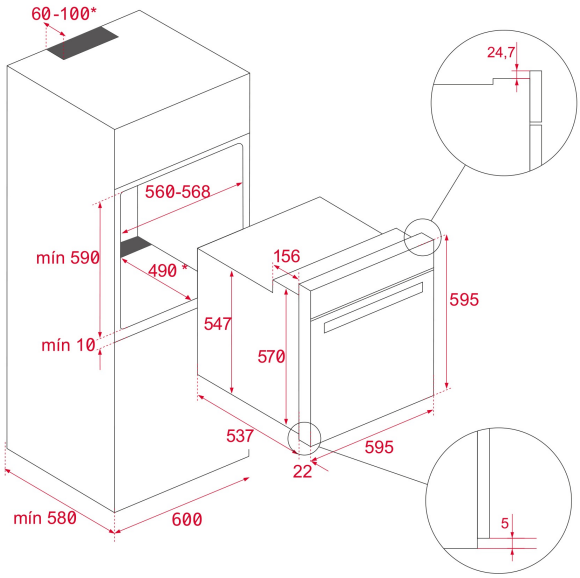

REFERENCIA

REF: 111000007 EAN: 8434778007596

CARACTERÍSTICAS

Horno Pirolítico CristalColor
Sistema de Limpieza DualClean Autolimpieza Pirolítica (3 niveles) + Teka HydroClean® PRO automático
Multifunción SurroundTemp – 8 funciones de cocinado
Touch Control con programación de inicio y paro de cocción
Sistema de 1 guía Plus-Extension,cinco alturas de cocinado
Calentamiento rápido
Puerta cuatro cristales
Cierre automático de seguridad durante la pirólisis o antes del cocinado
Ventilación tangencial dos velocidades
Bandeja profunda y parrilla reforzada (con sistema antivuelco)

DIMENSIONES

Altura del producto (mm): 595
Anchura del producto (mm): 595
Profundidad del producto (mm): 537+22
Longitud del producto (mm):
Peso neto (kg): 34

ESPECIFICACIONES TÉCNICAS

Clase de eficiencia energética: A+
Tasa de potencia (V): 220-240
Frecuencia (Hz): 50/60
Potencia nominal máxima (W): 3552

COLORES

111000007	Cristal blanco
111000009	Cristal negro
111000009	Cristal stone grey