HBE 615 ME
Horno Polivalente Multifunción de 60 cm

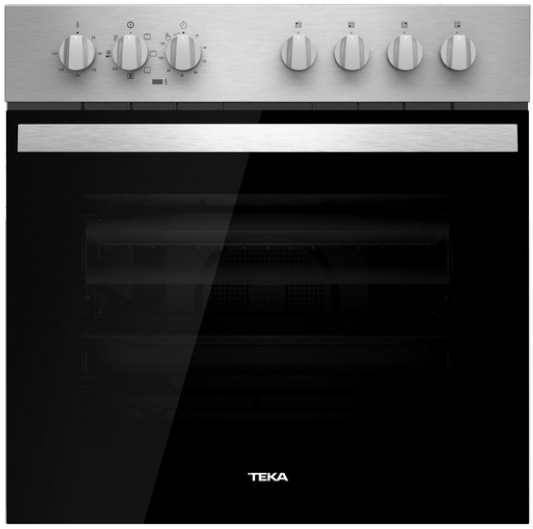

HydroClean

Capacidad de 70L

Guía telescópica Plus Extension

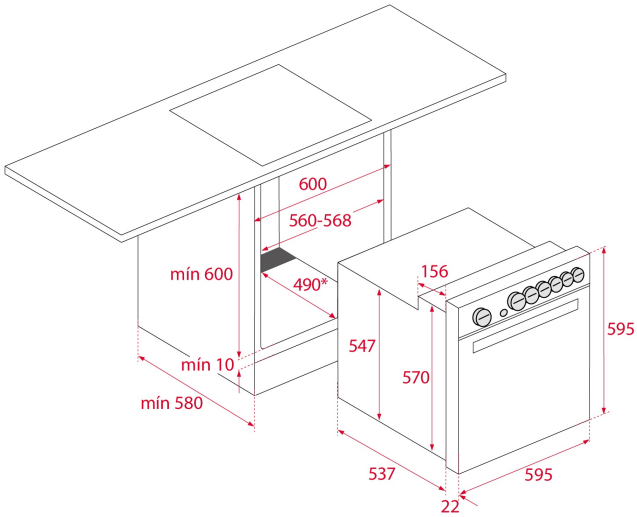

REFERENCIA

REF: 111280003 EAN: 8434778005400

CARACTERÍSTICAS

Sistema de limpieza Teka HydroClean® ECO
Multifunción polivalente – 6 funciones de cocinado
Programador mecánico de paro de cocción
Sistema de una guía extraíble Plus-Extension,cinco alturas de cocinado
Puerta dos cristales
Bandeja profunda especial asados y parrilla (con sistema antivuelco)
Acero inoxidable antihuella

DIMENSIONES

Altura del producto (mm): 595
Anchura del producto (mm): 595
Profundidad del producto (mm): 537+22
Longitud del producto (mm):
Peso neto (kg): 25

ESPECIFICACIONES TÉCNICAS

Clase de eficiencia energética: A
Tasa de potencia (V): 220-240
Frecuencia (Hz): 50/60
Potencia nominal máxima (W): 2615

COLORES

111280003 Acero inoxidable