HBE 435 ME
Horno Polivalente Convencional de 60 cm

Capacidad
de 72L

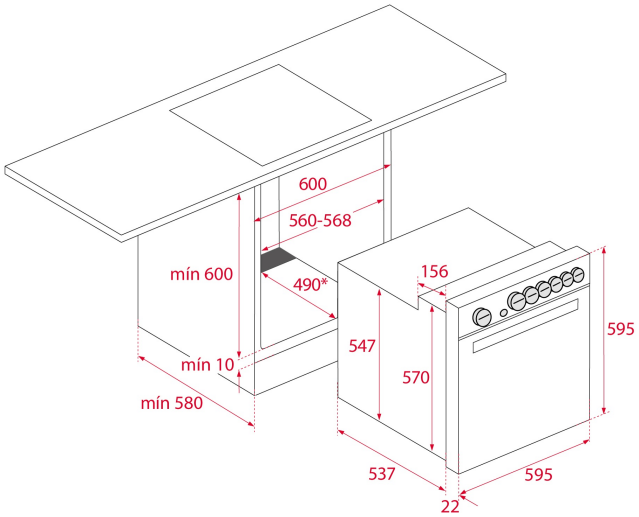

REFERENCIA

REF: 111280000 EAN: 8434778005370

CARACTERÍSTICAS

Convencional polivalente – 3 funciones de cocinado
Puerta dos cristales
Bandeja profunda esmaltada
Acero inoxidable antihuella

DIMENSIONES

Altura del producto (mm): 595
Anchura del producto (mm): 595
Profundidad del producto (mm): 537+22
Longitud del producto (mm):
Peso neto (kg): 23

ESPECIFICACIONES TÉCNICAS

Clase de eficiencia energética: A
Tasa de potencia (V): 220-240
Frecuencia (Hz): 50/60
Potencia nominal máxima (W): 2593

COLORES

111280000 Acero inoxidable