MLC 8440

Microondas integrable Urban Colors Edition de 45cm con grill y 3 funciones de cocinado

Capacidad de 44L | Descongelación por tiempo | Descongelación por peso

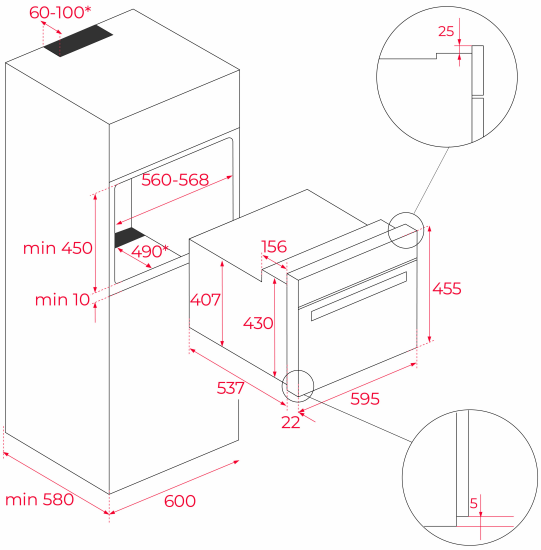

REFERENCIA

REF: 111160004 EAN: 8434778007664

CARACTERÍSTICAS

Microondas Compacto CristalColor
Microondas + grill
3 funciones de cocinado
Touch Control con programación de inicio y paro de cocción
Cinco alturas de cocinado
Puerta dos cristales
Desconexión de seguridad en apertura de puerta
Ventilación tangencial
Parrilla reforzada (con sistema antivuelco)
5 niveles de potencia como microondas,1.000 W salida
Descongelación automática por tiempo y peso

DIMENSIONES

Altura del producto (mm): 455
Anchura del producto (mm): 595
Profundidad del producto (mm): 559
Longitud del producto (mm):
Peso neto (kg): 28,4

ESPECIFICACIONES TÉCNICAS

Potencia máxima de salida (W): 1000
Frecuencia (Hz): 50
Potencia nominal máxima (W): 3200
Grill (W): 1400

COLORES

111160004 Cristal stone grey