MAESTRO **TRC 83631 TCS**

Vitrocerámica de 80 cm con 3 zonas con Touch Control

REFERENCIA

REF: 112530000 EAN: 8434778008807

CARACTERÍSTICAS

Touch Control
Programador del tiempo de cocción
3 zonas de cocción
1 placa High Light de Ø 145 mm
1 placa High Light de Ø 180 mm
1 placa gigante de triple circuito High Light de Ø 145 / 210 / 270 mm
Función golpe de cocción
Función Stop & Go
Función cronómetro con avisador acústico y bloqueo de seguridad
Potencia nominal máxima 5.700 W

Seguridad por Termopar integrada

Easy installation

Función Power Plus

DIMENSIONES

Altura del producto (mm): 51
Anchura del producto (mm): 800
Profundidad del producto (mm): 400
Longitud del producto (mm):
Peso neto (kg): 11

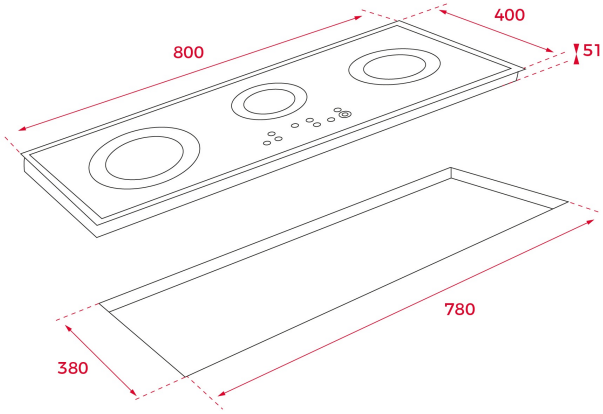

ESPECIFICACIONES TÉCNICAS

Tasa de potencia (V): 220-240
Frecuencia (Hz): 50/60
Potencia nominal máxima (W): -

COLORES

112530000 Cristal negro