Stone 50 B-TG 1C 1E
Fregadero encastrado y reversible de granito con cubeta de 38 cm y escurridor

REFERENCIA

REF: 115330027 EAN: 8434778006063

CARACTERÍSTICAS

Fregadero Tegranite+ de cubeta y escurridor
Superficie de alta resistencia a impactos, choques térmicos y altas temperaturas
Resistente a la decoloración
Acabado no poroso muy fácil de limpiar que impide la proliferación de bacterias
Desagüe automático con válvula canasta 3½” y sifón
Profundidad de las cubetas 200 mm
Mueble de 50 cm

200mm | Colour Intensity | Easy Clean | Food safe | Resistencia

DIMENSIONES

Altura del producto (mm):
Anchura del producto (mm): 510
Profundidad del producto (mm): 200
Longitud del producto (mm): 860
Peso neto (kg): 11,5

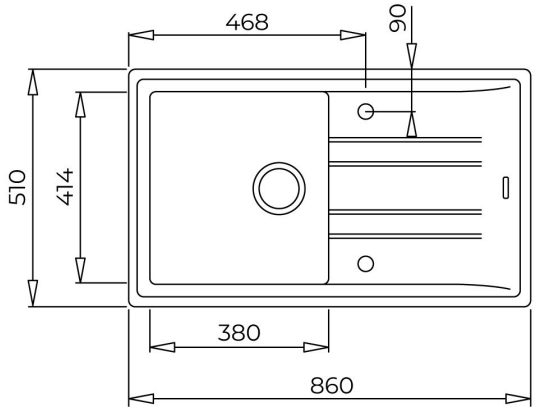

COLORES

	115330027	Dark grey
	115330022	Blanco
	115330022	Carbón