MAESTRO **Square 40.40 TG**

Fregadero bajo encimera de 50 cm de granito y una cubeta

200mm | Colour Intensity | Easy Clean | Food safe | Resistencia

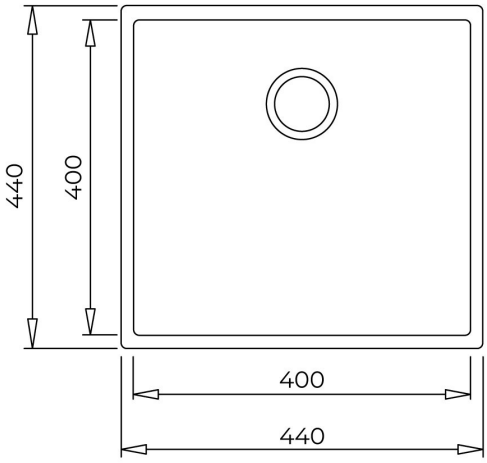

REFERENCIA

REF: 115230029 EAN: 8434778007466

CARACTERÍSTICAS

Fregadero Tegranite+ de una cubeta
Superficie de alta resistencia a impactos, choques térmicos y altas temperaturas
Resistente a la decoloración
Acabado no poroso muy fácil de limpiar que impide la proliferación de bacterias
Desagüe con válvula canasta 3½” y sifón
Profundidad de las cubetas 200 mm
Mueble de 50 cm

DIMENSIONES

Altura del producto (mm):
Anchura del producto (mm): 440
Profundidad del producto (mm): 200
Longitud del producto (mm): 440
Peso neto (kg): 5,4

COLORES

115230029	Blanco ártico
115230025	Negro