EASY **CGC 60 4G AI AL NAT**

Placa polivalente de 60 cm con 4 quemadores de gas natural

Autoencendido integrado

Seguridad por Termopar integrada

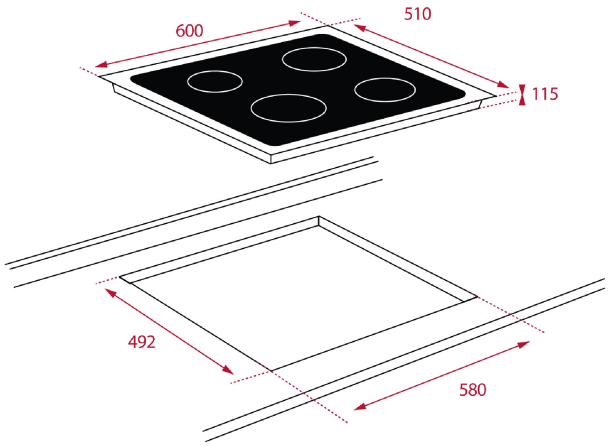

REFERENCIA

REF: 10205219 EAN: 8421152027875

CARACTERÍSTICAS

Gestión a través de los mandos instalados en los hornos serie ME
Superficie de vidrio templado
4 quemadores (auxiliar 1,00 kW + 2 semi-rápidos 1,75 kW + rápido 3,00 kW)
Seguridad por termopar integrada en quemador individual
Autoencendido integrado en quemador y accionado por cada mando
Parrillas de fundición individuales

DIMENSIONES

Altura del producto (mm): 115
Anchura del producto (mm): 600
Profundidad del producto (mm): 510
Longitud del producto (mm):
Peso neto (kg): 11,8

ESPECIFICACIONES TÉCNICAS

Tasa de potencia (V): 220-240
Frecuencia (Hz): 50/60
Potencia nominal máxima (W): -

COLORES

10205219 Cristal negro

10205019 Cristal negro